AnyWire System Product Guide（製品説明書）

AnyWire DB A20シリーズ　ターミネータ

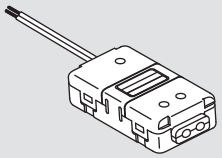

AT2

ケーブル接続

このAnyWire System Product Guideは個別製品について記載しています。内容をお読みの上ご理解ください。

【安全上のご注意】

安全にお使いいただくため、次のような記号と表示で注意事項を示していますので必ず守ってください。

⚠警告　この表示は、取り扱いを誤った場合、死亡または重傷を負う可能性が想定される内容です。

⚠注意　この表示は、取り扱いを誤った場合、傷害を負う可能性、および物的損害のみの発生が想定される内容です。

⚠警告

○システム安全性の考慮
本システムは、一般産業用であり安全確保を目的とする機器や事故防止システムなど、より高い安全性が要求される用途に対して適切な機能を持つものではありません。
○設置や交換作業の前には必ずシステムの電源を切ってください。

⚠注意

○システム電源
DC24V安定化電源を使ってください。安定電源でない電源の使用はシステムの誤作動の原因となります。
○高圧線、動力線との分離
AnyWire DB A20シリーズは高いノイズマージンを有していますが、伝送ラインや入出力ケーブルと高圧線や動力線とは離してください。
○コネクタ接続、端子接続
・コネクタ、接続ケーブルに負荷が掛かったり外れたりしないよう、ケーブル長さ、ケーブル固定方法などに配慮してください。
・コネクタ内部、また端子台には金属くずなどが混入しないよう注意してください。
・金属くずによる短絡、誤配線は機器に損傷を与えます。
○機器に外部からのストレスが加わる様な設置は避けてください。故障の原因となります。
○伝送ラインが動作している時に、伝送ラインとリモートユニットの接続を切断したり再接続したりしないでください。誤作動の原因となります。
○AnyWire DB A20シリーズは下記事項に定められた仕様や条件の範囲内で使用してください。

【特　長】

・AnyWire DB A20シリーズに対応しています。
・AnyWire 伝送波形を安定化させる専用モジュールです。

【型　式】

AT2	伝送波形整形

【保証について】

■保証期間
納入品の保証期間は、ご注文主のご指定場所に納入後1箇年とします。

■保証範囲
上記保証期間中に、本書にしたがった製品仕様範囲内の正常な使用状態で故障が生じた場合は、その機器の故障部分の交換または修理を無償で行ないます。
ただし、つぎに該当する場合は、この保証範囲から除外させていただきます。
(1)需要者側の不適当な取り扱い、ならびに使用による場合。
(2)故障の原因が納入品以外の事由による場合。
(3)納入者以外の改造、または修理による場合。
(4)その他、天災、災害などで、納入者側の責にあらざる場合。
ここでいう保証は納入品単体の保証を意味するもので、納入品の故障により誘発される損害はご容赦いただきます。

■有償修理
保証期間後の調査、修理はすべて有償となります。
また保証期間中においても、上記保証範囲外の理由による故障修理、故障原因調査は有償にてお受けいたします。

■製品仕様およびマニュアル記載事項の変更
本書に記載している内容は、お断りなしに変更させていただく場合があります。

【設置場所】

・振動や衝撃が直接本体に伝わらない場所
・保護構造ではないので、粉塵に直接晒されない場所
・金属屑、スパッタ等導体が直接本体にかからない場所
・結露しない場所
・腐食性ガス、可燃性ガス、硫黄を含む雰囲気のない場所
・高電圧、大電流のケーブルより離れた場所
・サーボ、インバータ等高周波ノイズを発生するケーブル
　コントローラより離れた場所

【使用方法】

・伝送ライン敷設
　AnyWireは高い耐ノイズ性を有していますが、伝送ラインには高圧線や動力線を近付けないでください。

・接続個数
　基本としてマスタユニット1台に対し、伝送ラインD-GへAT2…1個を接続してください。
　　AT2は合計で3個まで接続可能となります。
　この条件を超える事が予想される場合は弊社にご相談ください。

・このターミネータはAnyWireシステム専用です。

・D-Gラインは極性がありますので逆接続にご注意ください。伝送障害の原因になります。
　また伝送時、接続表示LEDが点灯している事を確認してください。
　消灯している場合は、AT2が正しく接続されていないかマスタユニットが動作していませんので確認してください。

【接　続】

マスタユニット1台に対し、伝送ライン幹線の最遠端に必ず1個接続してください。
分岐して支線を延ばす場合、支線長200m以上のラインにはその末端にもターミネータを1個接続してください。
最大3個まで接続可能です。

① 基　本

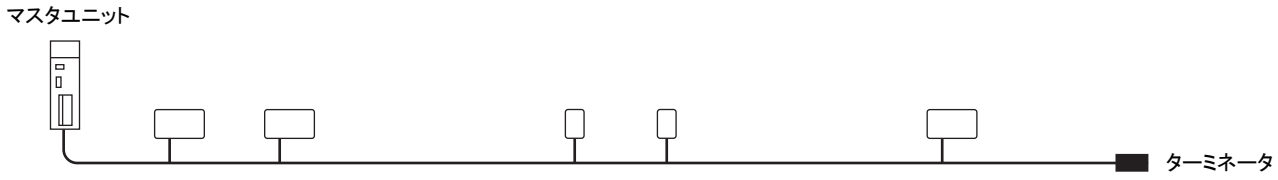

② 分岐の場合

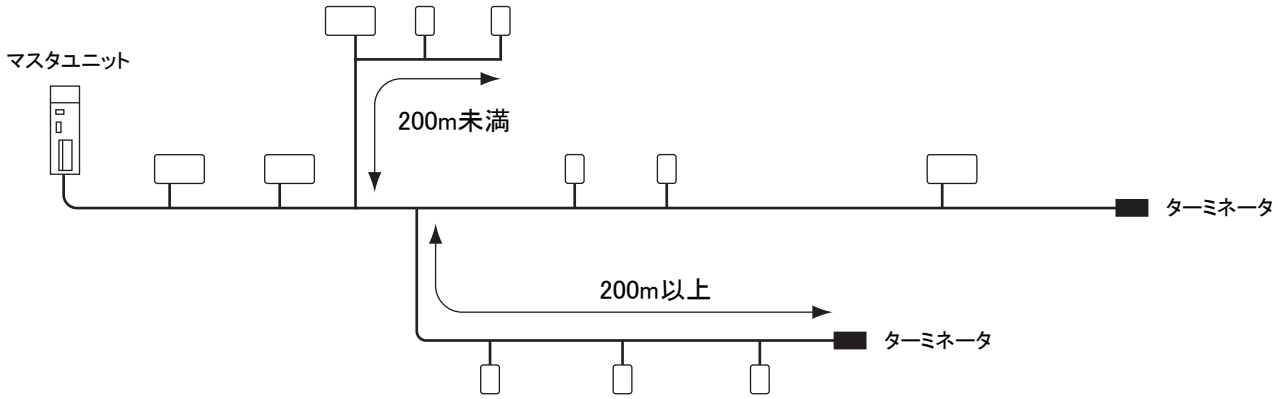

注意
200m以上の支線長を持つ分岐は2分岐までとしてください。
正しく接続され、伝送信号が供給されるとLED（赤）が点灯します。

【仕　様】

項目	仕様
使用電源電圧	DC24V+15%～−10%（DC21.6～DC27.6V） リップル0.5Vp−p以下
使用周囲温度	0～+55℃
使用周囲湿度	10～90%RH（結露なきこと）
保存温度	−20～+75℃
雰囲気	腐食性ガス、可燃性ガスなきこと
使用標高	0～2000m （標高0mでの大気圧以上に加圧した環境下で保存、使用不可）
汚染度	2以下

項目	仕様
伝送方式	全2重トータルフレーム・サイクリック方式
同期方式	フレーム/ビット同期方式
伝送手順	AnyWire DB A20 プロトコル
伝送クロック／距離	125kHz/50m　31.3kHz/200m 7.8kHz/1km　2kHz/3km
接続形態	バス形式
消費電流	2mA
質量	AT2　　: 25g ADP−A03 : 5g

【外形寸法図】

単位: mm

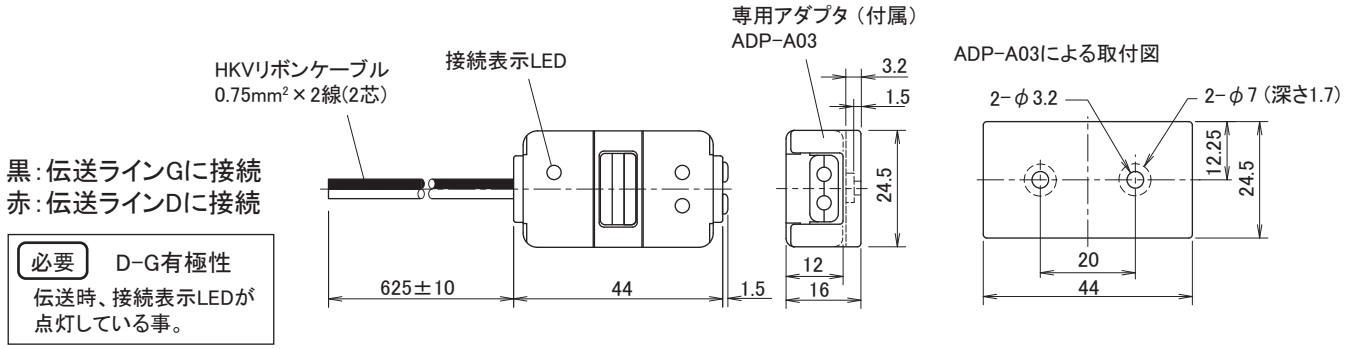

【中国版RoHS指令】

电子信息产品上所示标记是依据SJ/T11364-2006规定,按照电子信息产品污染控制标识要求制定。
本产品的环保使用期限为10年。如果遵守产品说明书中的操作条件使用电子信息产品,不会发生因产品中的有害物质泄漏或突发异变而引发严重的环境污染,人身事故,或损坏财产等情况。

的产品中有害物质的名称及含量

部件名称	有害物质					
	铅 (Pb)	汞 (Hg)	镉 (Cd)	六价铬 [Cr(VI)]	多溴联苯 (PBB)	多溴二苯醚 (PBDE)
安装基板	×	○	○	○	○	○
框架	○	○	○	○	○	○

本表格依据SJ/T11364的规定编制。

○:表示该有害物质在该部件所有均质材料中的含量均在GB/T26572规定的限量要求以下。

×:表示该有害物质至少在该部件的某一均质材料中的含量超出GB/T26572规定的限量要求。

基于中国标准法的参考规格:GB/T15969.2

【連絡先】

Anywire 株式会社エニイワイヤ

本　社　:〒617-8550　京都府長岡京市馬場図所 1
TEL: 075-956-1611(代) / FAX: 075-956-1613

営業所　:西日本営業所、 東日本営業所、 中部営業所、 九州営業所

http://www.anywire.jp/

お問い合わせ窓口:

■ テクニカル サポートダイヤル

受付時間　9:00～17:00(土日祝、当社休日を除く)

075-952-8077

■ メールでのお問い合わせ　info@anywire.jp

Printed in Japan 2022　　UMA-20067AB