AnyWire® System Products Guide（製品説明書）

AnyWire EZwireシリーズ　拡張コネクタ

UCE-32□□□

シンク出力　シンク入力

AnyWireは株式会社エニイワイヤの登録商標です。

このAnyWire System Products Guideは個別製品について記載しています。内容をお読みの上ご理解ください。
AnyWire EZwireシリーズAnyWire EZwireシリーズテクニカルマニュアルをご参照ください。

【安全上のご注意】

安全にお使いいただくため、次のような記号と表示で注意事項を示していますので必ず守ってください。

⚠警告　この表示は、取り扱いを誤った場合、死亡または重傷を負う可能性が想定される内容です。

⚠注意　この表示は、取り扱いを誤った場合、傷害を負う可能性、および物的損害のみの発生が想定される内容です。

⚠警告

○システム安全性の考慮
本システムは、一般産業用であり安全確保を目的とする機器や事故防止システムなど、より高い安全性が要求される用途に対して適切な機能を持つものではありません。
○設置や交換作業の前には必ずシステムの電源を切ってください。

⚠注意

○システム電源
DC24V安定化電源を使ってください。安定電源でない電源の使用はシステムの誤作動の原因となります。
○高圧線、動力線との分離
AnyWire Bittyシリーズは高いノイズマージンを有していますが、伝送ラインや入出力ケーブルと高圧線や動力線とは離してください。
○コネクタ接続、端子接続
・コネクタ、接続ケーブルに負荷が掛かったり外れたりしないよう、ケーブル長さ、ケーブル固定方法などに配慮してください。
・コネクタ内部、また端子台には金属くずなどが混入しないよう注意してください。
・金属くずによる短絡、誤配線は機器に損傷を与えます。
○機器に外部からのストレスが加わる様な設置は避けてください。故障の原因となります。
○伝送ラインが動作している時に、伝送ラインとスレーブユニットの接続を切断したり再接続したりしないでください。誤作動の原因となります。
○AnyWire Bittyシリーズは下記事項に定められた仕様や条件の範囲内で使用してください。

【特　長】

・EZwireシリーズは、Bitty伝送技術を応用したターミナル間伝送のシステムです。
・UCE-32＊は、EZwire伝送信号をパラレル入出力変換する機能を内蔵したコネクタです。
・PLCの入出力ユニットにそのまま装着できます。
・各社PLCユニットに対応する機種を揃えています。
・モニタ機能があります。
・256点、200m仕様に対応しています。

【型　式】

UCE-32P□：PLC出力ユニット用
UCE-32S□：PLC入力ユニット用
└ 対応ユニット分類
O　:オムロン株式会社　PLC対応
MI　:三菱電機株式会社 PLC対応

＊使用可能な入出力カードの型式は、2/4【接続例】を参照してください。

【保証について】

■保証期間
納入品の保証期間は、ご注文主のご指定場所に納入後１箇年とします。
■保証範囲
上記保証期間中に、本取扱説明書にしたがった製品仕様範囲内の正常な使用状態で故障が生じた場合は、その機器の故障部分の交換または修理を無償で行ないます。ただし、つぎに該当する場合は、この保証範囲から除外させていただきます。
(1)需要者側の不適当な取り扱い、ならびに使用による場合。
(2)故障の原因が納入品以外の事由による場合。
(3)納入者以外の改造、または修理による場合。
(4)その他、天災、災害などで、納入者側の責にあらざる場合。
ここでいう保証は納入品単体の保証を意味するもので、納入品の故障により誘発される損害はご容赦いただきます。
■有償修理
保証期間後の調査、修理はすべて有償となります。
また保証期間中においても、上記保証範囲外の理由による故障修理、故障原因調査は有償にてお受けいたします。

【接続例】

●接続可能なPLCのI/Oユニットと拡張コネクタ分類記号

PLCメーカ	対応PLC入力ユニット	対応PLC出力ユニット	拡張コネクタ分類記号
三菱電機(株)	QX41	QY41	MI
	QX42	QY42	
	QH42P(F側)	QH42P(L側)	
	AX42	AY42	
	AH42(X側)	AH42(Y側)	
	A1SX41	A1SY41	
	A1SX42	A1SY42	
	A1SH42(F側)	A1SH42(L側)	
オムロン(株)	C500-ID219	C500-OD213	O
	C200H-ID216	C200H-OD218	
	C200H-ID217	C200H-OD219	
	CQM1-ID213	CQM1-OD213	

注意
必ず入出力ユニットに合った
拡張コネクタをご使用ください。
誤動作の原因となります。

AB07-T 1台についてUCE-32□□ が8個まで接続できます。
拡張コネクタは入出力用混合で接続できます。
各拡張コネクタのI/Oアドレスは、EZwire上では接続順の通し番号の値に対応します。

例）

0～31	0～31	0～31	0～31	各拡張コネクタI/O
0～31	32～63	64～95	96～127	EZwireアドレス
入力	入力	出力	出力	入出力の対応

入出力の組合せは自由に接続可能です。
ただしターミナル側のアドレス設定は、拡張コネクタ側の入出力エリアに合わせてください。

例の場合、0～63:入力エリア、64～127:出力エリアとなります。これに従いターミナルのアドレスを設定してください。

●接続に必要なケーブル類

使用箇所	必要ケーブル	長さ**	型式
AB07-T － UCE-32 間	EZケーブル*	1m	EZCN-05-1K
		2m	EZCN-05-2K
UCE-32 － UCE-32 間	コネクタケーブル*	70mm	CNE-05-07
		150mm	CNE-05-15
		250mm	CNE-05-25
最終 UCE-32 の Tコネクタ	エンドコネクタ*		CN-ED

＊ 全てのUCE-32に共用です。
**この長さ以外は弊社にご相談ください。

PLCユニットへの電源供給は、AB07-Tに供給の電源によって行う事ができます。

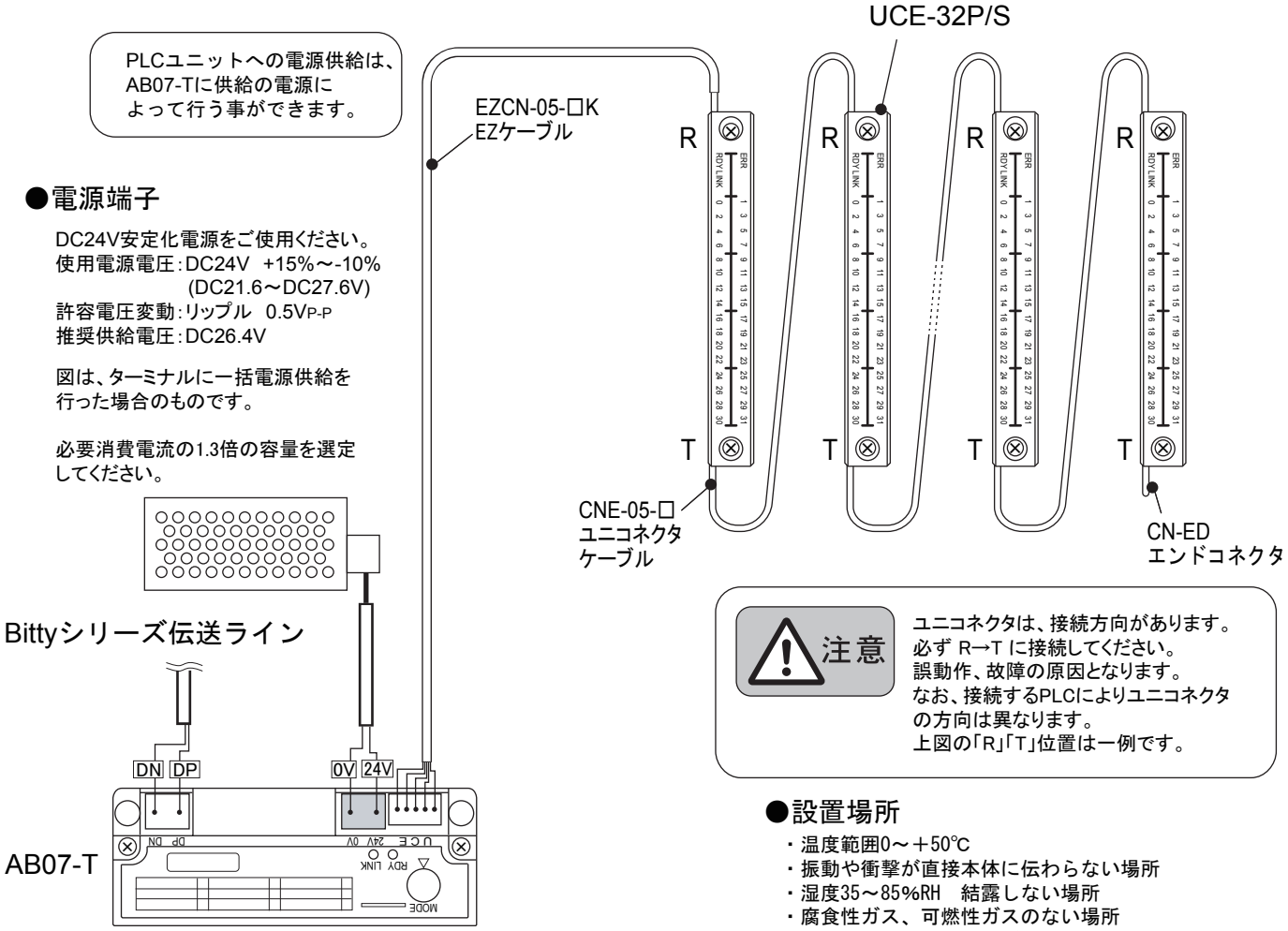

●電源端子

DC24V安定化電源をご使用ください。
使用電源電圧：DC24V +15%～-10%
(DC21.6～DC27.6V)
許容電圧変動：リップル 0.5Vp-p
推奨供給電圧：DC26.4V

図は、ターミナルに一括電源供給を行った場合のものです。

必要消費電流の1.3倍の容量を選定してください。

注意
ユニコネクタは、接続方向があります。
必ず R→T に接続してください。
誤動作、故障の原因となります。
なお、接続するPLCによりユニコネクタの方向は異なります。
上図の「R」「T」位置は一例です。

●設置場所

- 温度範囲0～＋50℃
- 振動や衝撃が直接本体に伝わらない場所
- 湿度35～85%RH　結露しない場所
- 腐食性ガス、可燃性ガスのない場所
- 高電圧、大電流のケーブルより離れた場所

【表　示】

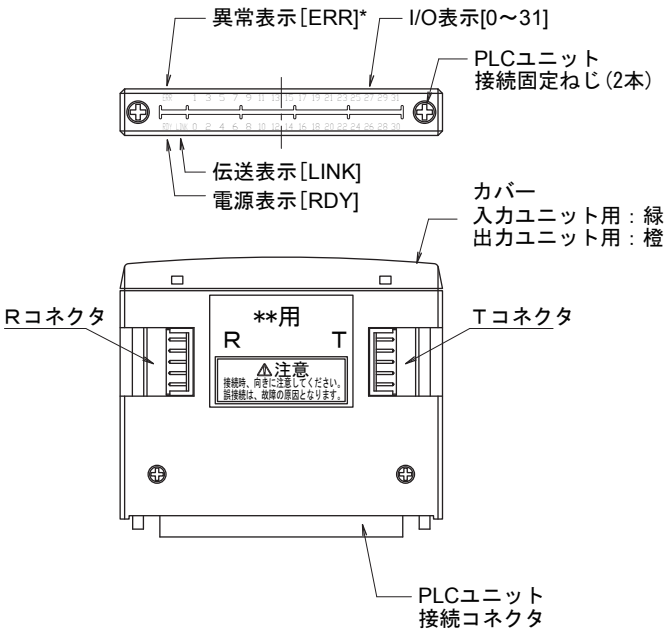

●モニタ

伝送表示[LINK]：AB01-Tより伝送クロック信号を受信すると点滅します。
点滅しない場合は、電源、「R」「T」接続伝送速度仕様が正しく合っているかを確認してください。

電源表示[RDY]：AB01-Tを経由し、DC24Vが供給されると点灯します。
点灯しない場合は、「R」「T」接続、電圧を確認してください。

I/O表示[0～31]　：ONにより点灯します。
点灯しない場合は、ターミナル側とのアドレス対応、PLCとの電気的仕様を確認してください。

*異常表示[ERR]
PLCユニット接続コネクタの24VPに約600mAの電流が流れると保護回路が動作し、電流供給遮断と共に点灯します。

【入出力回路と電気的特性】

●PLC入力ユニット用拡張コネクタ

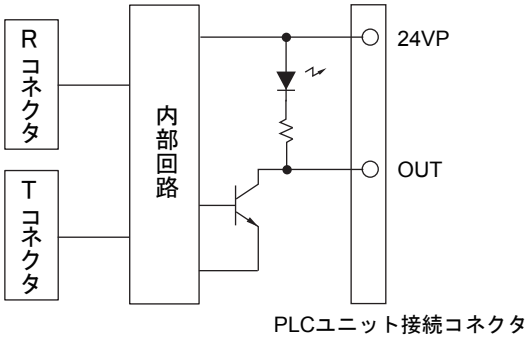

拡張コネクタ側

耐電圧	50V
ON電流	最大50mA
残電圧	最大0.5V

24VP、0Vの短絡は機器に障害を与える可能性があります。
電源投入前に接続、対応機種、入出力などよく確認の上行ってください。

24VPは、拡張コネクタを接続したPLCユニットへの電源供給以外に使用しないでください。

●PLC出力ユニット用拡張コネクタ

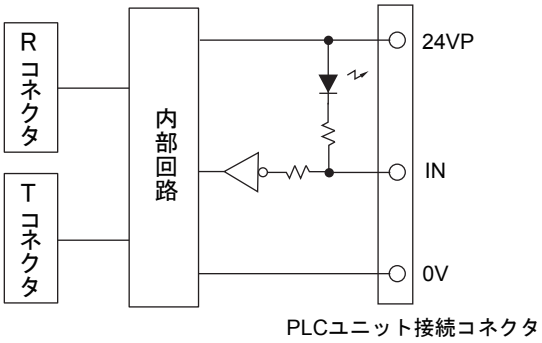

拡張コネクタ側

耐電圧	DC24V
ON電流	0.6mA以上
OFF電流	0.2mA以下

PLC側

入力電圧	DC0V～24V
ON電圧	(0V～IN間) 11V 以下
OFF電圧	(0V～IN間) 15V 以上
漏れ電流	0.1mA以下 at DC24V

【消費電力】

UCE-32P□：最大2W

UCE-32S□：最大2W　(接続負荷含まず)

【質　量】

UCE-32P□：45g

UCE-32S□：45g

【外形寸法】

単位: mm

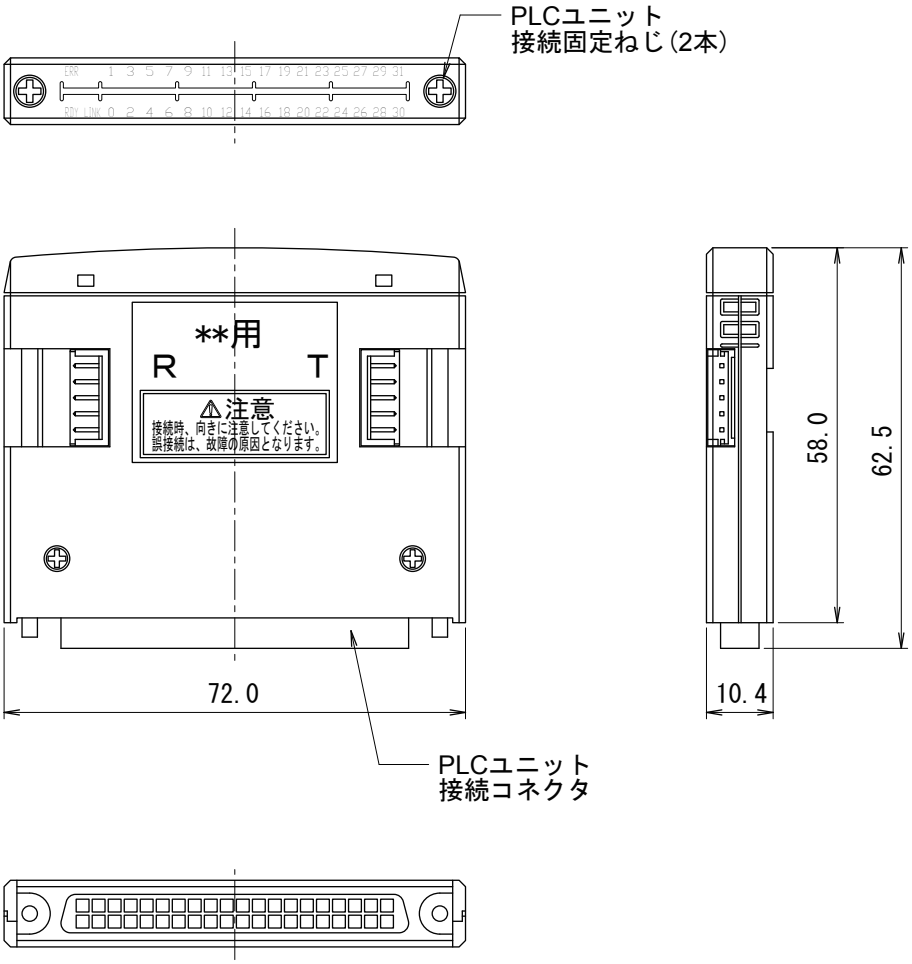

【仕　様】

項目	仕 様
電源電圧	DC24V+15%−10%
使用周囲温度	0～+50℃
保存温度	−20～+70℃
保存周囲湿度	35～85%RH　結露なきこと
雰囲気	腐食性ガスがないこと
絶縁抵抗	外部端子と外箱間　20MΩ以上
耐電圧	外部端子と外箱間　AC1000V1分間

項目	仕 様
伝送方式	双方向時分割多重伝送方式
同期方式	ビット同期方式
伝送手順	AnyWireプロトコル
伝送速度	29.4kbps
接続方式	マルチドロップ接続
伝送距離	200m

【連絡先】

Anywire 株式会社エニイワイヤ

本社・西日本営業所: 〒617-0813 京都府長岡京市井ノ内下印田8-1 TEL:075-956-1611 / FAX:075-956-1613
東日本営業所: 〒101-0035 東京都千代田区神田紺屋町47(新広栄ビル6F) TEL:03-5209-5711 / FAX:03-5209-5713
中部営業所: 〒453-0014 愛知県名古屋市中村区則武2-26-15-507 TEL:052-452-8711 / FAX:052-452-8713
九州営業所: 〒830-0059 福岡県久留米市江戸屋敷2-4-59-B-6 TEL:0942-46-9811 / FAX:0942-46-9813
京都工場: 〒617-0006 京都府向日市上植野町馬立19-2 TEL:075-922-1911 / FAX:075-922-1913

Printed in Japan2008,2009　UMA-05991C