異機種コントローラ間の情報結合…
AnyWire にお任せください。

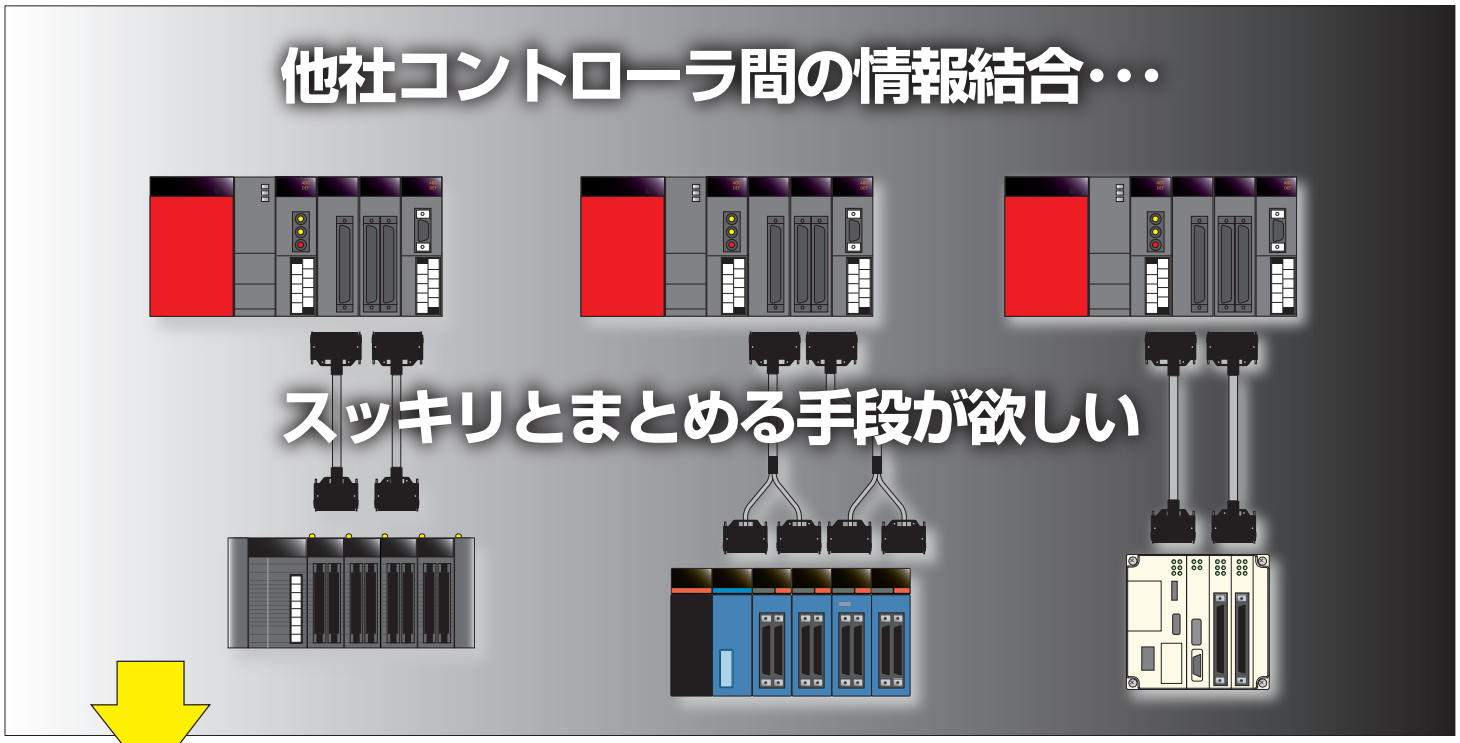

CC-Link スレーブインターフェース が配線の悩みを解消します。

AnyWire が CC-Link スレーブ機能を搭載した各社コントローラ実装用インターフェースを開発しています。これにより、三菱電機株式会社シーケンサと他社コントローラ間での情報共有が CC-Link 1 本で可能となります。

- RX、RY 各 256 点
  RWw、RWr 各 64 ワードまで取扱可能です。
- 4 局占有のリモートデバイス局に相当します。

三菱電機株式会社シーケンサと各社 PLC を CC-Link で システム統合！
通常のリレー、レジスタによる交換なので、従来の考え方がそのまま踏襲できます。

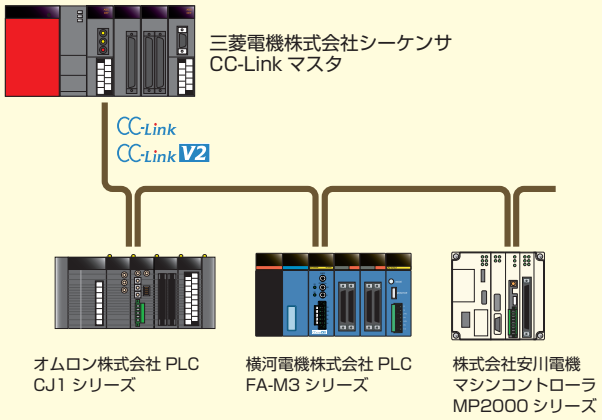

AnyWire 使用

Anywire/エニイワイヤ製品のご用命は・・・

株式会社エニイワイヤ

http://www.anywire.jp　info@anywire.jp

□本　　社	TEL 075-956-1611	FAX 075-956-1613	〒617-8550	京都府長岡京市馬場図所 1
□西日本営業所	TEL 075-956-4911	FAX 075-956-1613	〒617-8550	京都府長岡京市馬場図所 1
□東日本営業所	TEL 03-5209-5711	FAX 03-5209-5713	〒101-0035	東京都千代田区鍛冶町1-9-4 KYYビル9F
□中部営業所	TEL 052-723-4611	FAX 052-723-4683	〒461-0048	愛知県名古屋市東区矢田南5-1-14
□九州営業所	TEL 092-724-3711	FAX 092-724-3713	〒810-0001	福岡県福岡市中央区天神1-15-2 第6明星ビル7F

□テクニカルサポートダイヤル　TEL 075-952-8077　(9:00~17:00土日祝、当社休日を除く)

2021 copyright Anywire corporation in Japan.

CC-Link をユニークに活用！
AnyWire がご提案します。

三菱電機株式会社製
シーケンサと
他社 PLC 間で
データを共有したい。

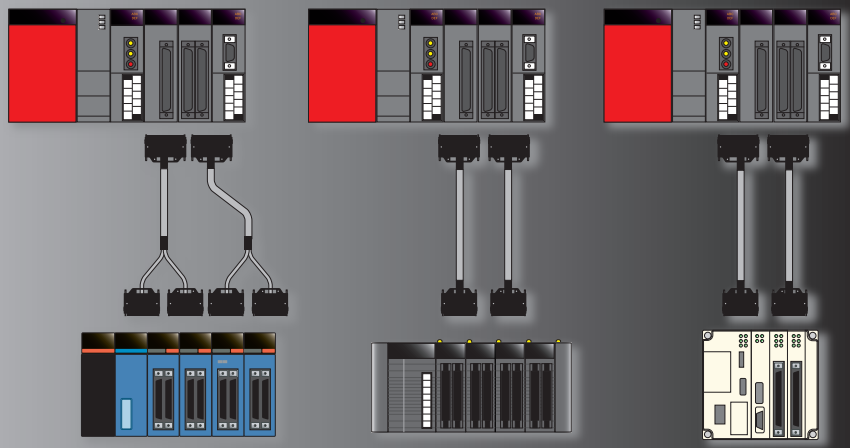

AnyWire のインターフェースには、CJ 1 、FA-M3、MP2300 のスロットに装着可能な、CC-Link スレーブインターフェースがあります。
CC-Link スレーブユニットを扱うのと同じ方法で、異機種コントローラ間の結合を実現します。

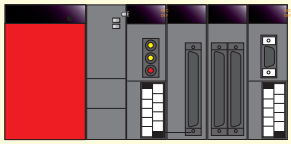

三菱電機株式会社
シーケンサ

CC-Link
CC-Link V2

・各社 PLC に接続できるユニットが充実！
・従来の入出力リレー、入出力レジスタを使用！

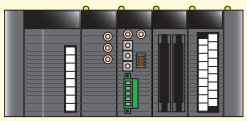

オムロン株式会社
CJ 1 シリーズ PLC 用
CC-Link スレーブ
インターフェース

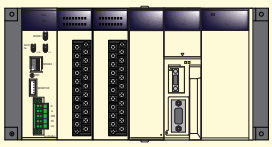

オムロン株式会社
CS 1 シリーズ PLC 用
CC-Link スレーブ
インターフェース

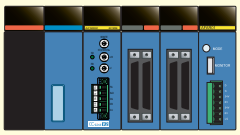

横河電機株式会社
FA-M3 シリーズ PLC 用
CC-Link スレーブ
インターフェース

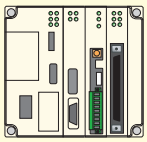

株式会社安川電機
MP2300 シリーズ用
CC-Link スレーブ
インターフェース

AnyWire 使用例

Anywire/エニイワイヤ製品のご用命は・・・

株式会社エニイワイヤ

http://www.anywire.jp　info@anywire.jp

□本　　社	TEL 075-956-1611	FAX 075-956-1613	〒617-8550	京都府長岡京市馬場図所 1
□西日本営業所	TEL 075-956-4911	FAX 075-956-1613	〒617-8550	京都府長岡京市馬場図所 1
□東日本営業所	TEL 03-5209-5711	FAX 03-5209-5713	〒101-0035	東京都千代田区鍛冶町1-9-4 KYYビル9F
□中部営業所	TEL 052-723-4611	FAX 052-723-4683	〒461-0048	愛知県名古屋市東区矢田南5-1-14
□九州営業所	TEL 092-724-3711	FAX 092-724-3713	〒810-0001	福岡県福岡市中央区天神1-15-2 第6明星ビル7F

□テクニカルサポートダイヤル　**TEL 075-952-8077**　(9:00~17:00土日祝、当社休日を除く)

2021 copyright Anywire corporation in Japan.

異機種コントローラ間の結合！
AnyWire だけのユニークな方法。

パソコンや各社 PLC 間で
データを共有したい。

でも、
Ethernet では難しい…

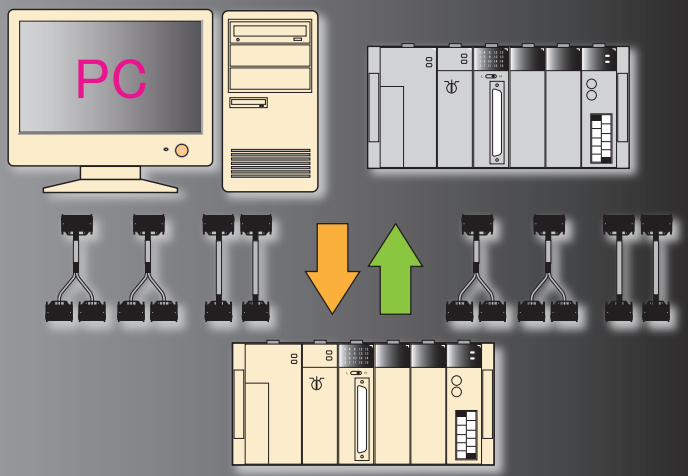

CJ 1 、FA-M3 と各社 PLC、パソコンが、AnyWire のインターフェースで
省配線接続できます。
従来の入出力リレー、入出力レジスタを使用するので、違和感がありません。

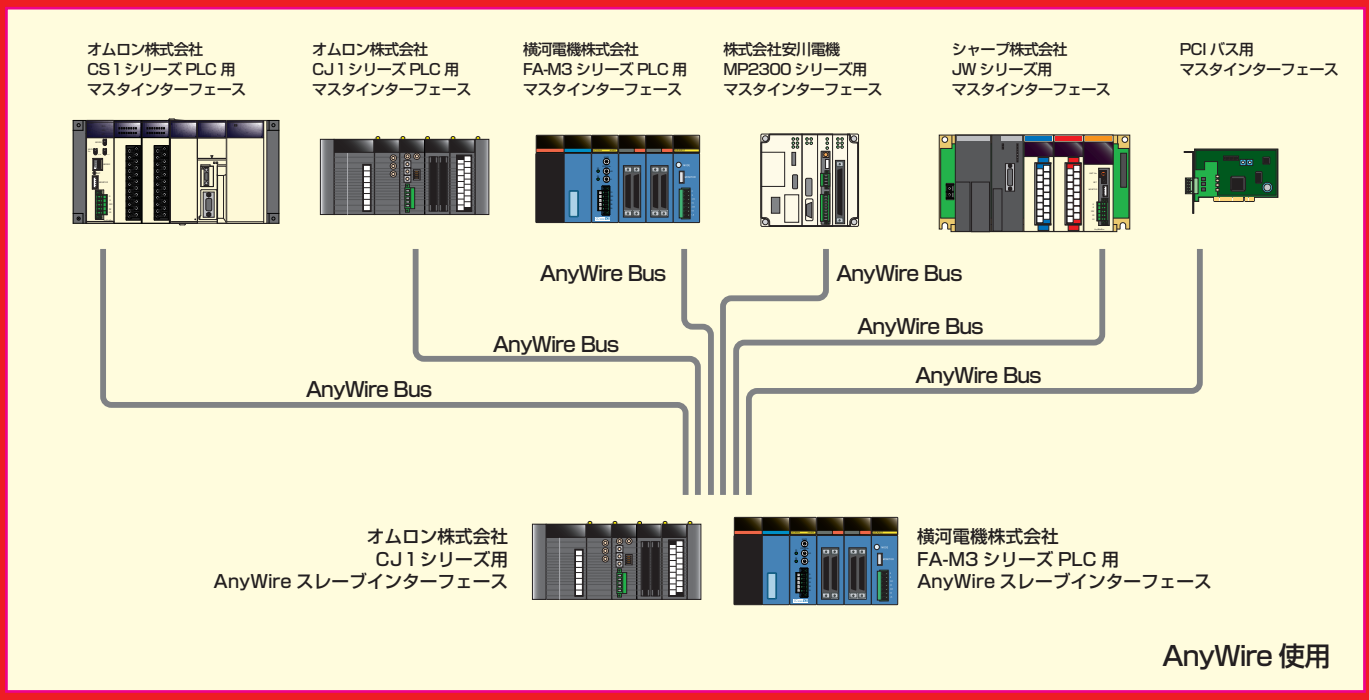

AnyWire 使用

Anywire/エニイワイヤ製品のご用命は・・・

株式会社エニイワイヤ

http://www.anywire.jp　info@anywire.jp

□本　　社	TEL 075-956-1611	FAX 075-956-1613	〒617-8550	京都府長岡京市馬場図所 1
□西日本営業所	TEL 075-956-4911	FAX 075-956-1613	〒617-8550	京都府長岡京市馬場図所 1
□東日本営業所	TEL 03-5209-5711	FAX 03-5209-5713	〒101-0035	東京都千代田区鍛冶町1-9-4 KYYビル9F
□中部営業所	TEL 052-723-4611	FAX 052-723-4683	〒461-0048	愛知県名古屋市東区矢田南5-1-14
□九州営業所	TEL 092-724-3711	FAX 092-724-3713	〒810-0001	福岡県福岡市中央区天神1-15-2 第6明星ビル7F

□テクニカルサポートダイヤル　TEL 075-952-8077　(9:00~17:00土日祝、当社休日を除く)

2021 copyright Anywire corporation in Japan.

各種コントローラ間でデータ共有
AnyWire なら簡単結合！

装置有効活用のため改造を行うが、異機種 PLC 間のデータを共有したい。

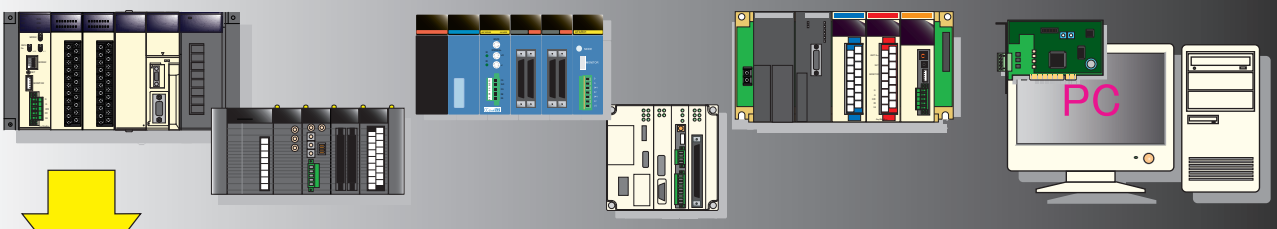

AnyWire 伝送を活用した、異機種コントローラ間のデータ共有手段です。
数十点から数百点の小～中規模のデータ交換に有効です。
汎用ケーブルが使用でき、数 km 延長できます。
従来の入出力リレー、入出力レジスタを使用するので違和感がありません。

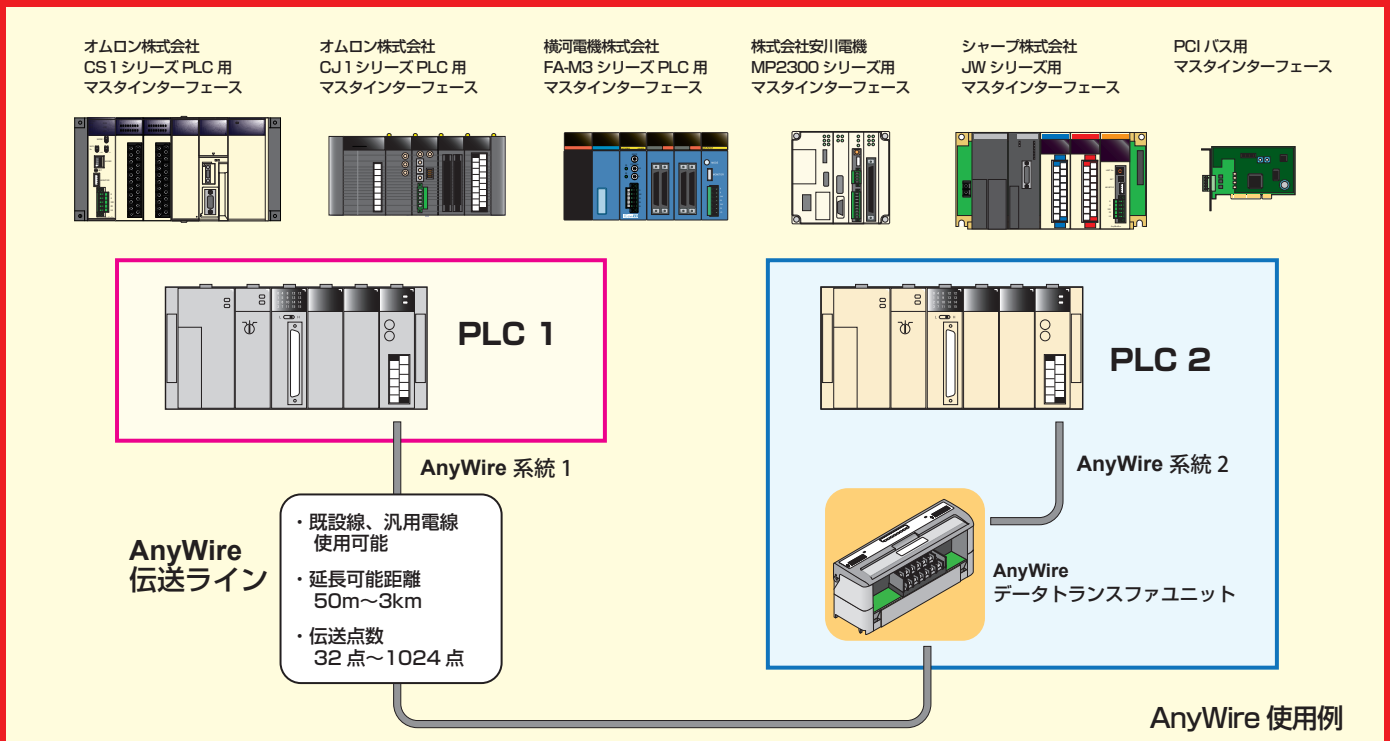

AnyWire 使用例

Anywire/エニイワイヤ製品のご用命は・・・

株式会社エニイワイヤ

http://www.anywire.jp　info@anywire.jp

□本　　社　TEL 075-956-1611　FAX 075-956-1613　〒617-8550 京都府長岡京市馬場図所1
□西日本営業所　TEL 075-956-4911　FAX 075-956-1613　〒617-8550 京都府長岡京市馬場図所1
□東日本営業所　TEL 03-5209-5711　FAX 03-5209-5713　〒101-0035 東京都千代田区鍛冶町1-9-4 KYYビル9F
□中部営業所　TEL 052-723-4611　FAX 052-723-4683　〒461-0048 愛知県名古屋市東区矢田南5-1-14
□九州営業所　TEL 092-724-3711　FAX 092-724-3713　〒810-0001 福岡県福岡市中央区天神1-15-2 第6明星ビル7F
□テクニカルサポートダイヤル　TEL 075-952-8077　(9:00~17:00土日祝、当社休日を除く)

2021 copyright Anywire corporation in Japan.

OpenNetwork を活用する AnyWire のユニークな提案です。

ラインの見直しで異装置間のデータを共有する。手早く異メーカー PLC 間を結合したいが …

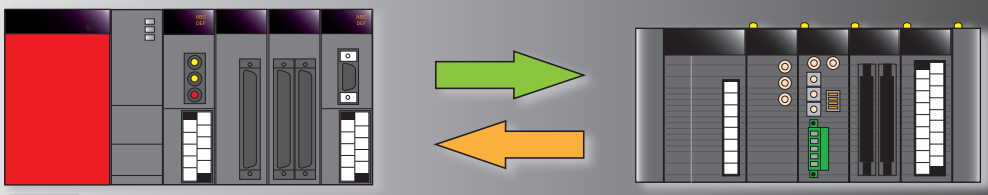

OpenNetwork を活用した、独自の異機種コントローラ間結合の手段です。
汎用ケーブルが使用でき、数 km 延長できます。
従来の入出力リレー、入出力レジスタを使用するので違和感がありません。

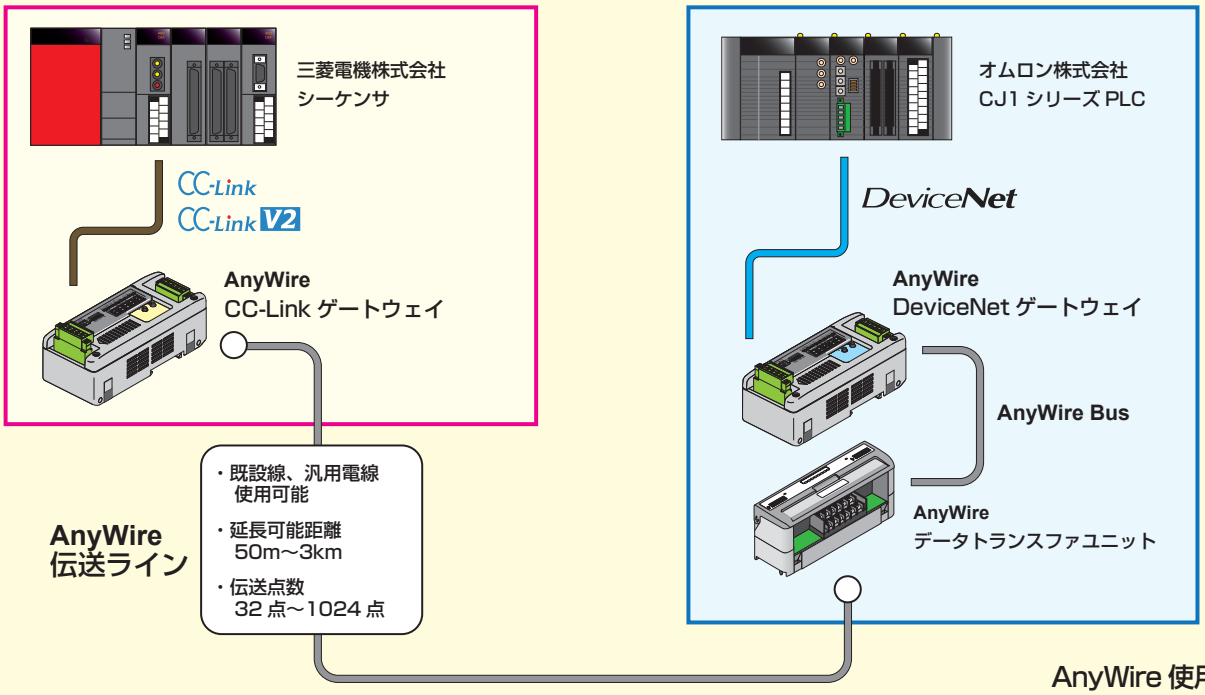

AnyWire 使用例

Anywire/エニイワイヤ製品のご用命は・・・

株式会社エニイワイヤ

http://www.anywire.jp　info@anywire.jp

□本　　社	TEL 075-956-1611	FAX 075-956-1613	〒617-8550	京都府長岡京市馬場図所1
□西日本営業所	TEL 075-956-4911	FAX 075-956-1613	〒617-8550	京都府長岡京市馬場図所1
□東日本営業所	TEL 03-5209-5711	FAX 03-5209-5713	〒101-0035	東京都千代田区鍛冶町1-9-4 KYYビル9F
□中部営業所	TEL 052-723-4611	FAX 052-723-4683	〒461-0048	愛知県名古屋市東区矢田南5-1-14
□九州営業所	TEL 092-724-3711	FAX 092-724-3713	〒810-0001	福岡県福岡市中央区天神1-15-2 第6明星ビル7F

□テクニカルサポートダイヤル　TEL 075-952-8077　(9:00~17:00土日祝、当社休日を除く)

2021 copyright Anywire corporation in Japan.

モーションコントローラ 4段活用

1段活用（セル単位のマシンに最適）

MECHATROLINK でモーションコントロールと D-I/O の一括制御
AnyWire （少点数多分散省配線）でメカ周辺の入出力をカバー

■イメージ例

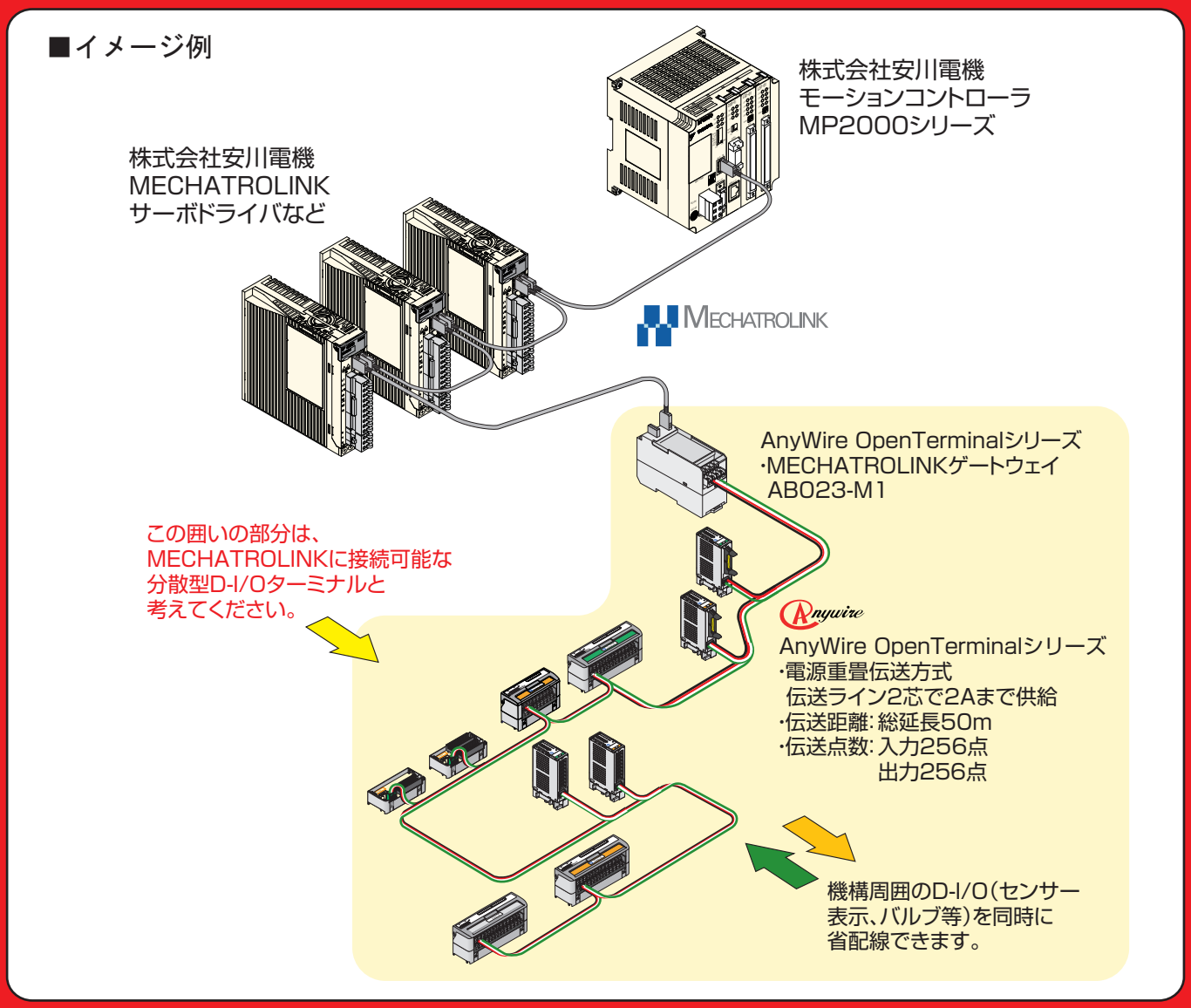

MECHATROLINK Ⅱ（モーションコントロール）＋ AnyWire OpenTerminal series（D-I/O）

Anywire/エニイワイヤ製品のご用命は・・・

株式会社エニイワイヤ　http://www.anywire.jp　info@anywire.jp

□本　社　TEL 075-956-1611　FAX 075-956-1613　〒617-8550 京都府長岡京市馬場図所1
□西日本営業所　TEL 075-956-4911　FAX 075-956-1613　〒617-8550 京都府長岡京市馬場図所1
□東日本営業所　TEL 03-5209-5711　FAX 03-5209-5713　〒101-0035 東京都千代田区鍛冶町1-9-4 KYYビル9F
□中部営業所　TEL 052-723-4611　FAX 052-723-4683　〒461-0048 愛知県名古屋市東区矢田南5-1-14
□九州営業所　TEL 092-724-3711　FAX 092-724-3713　〒810-0001 福岡県福岡市中央区天神1-15-2 第6明星ビル7F
□テクニカルサポートダイヤル　TEL 075-952-8077　(9:00~17:00土日祝、当社休日を除く)

2021 copyright Anywire corporation in Japan.

モーション コントローラ 4段活用

2段活用（小～中規模マシンに最適）

モーションコントロールと D-I/O、アナログを一括制御
AnyWire と組み合わせ、モーションと周辺情報を取り込みメカを監視

■イメージ例

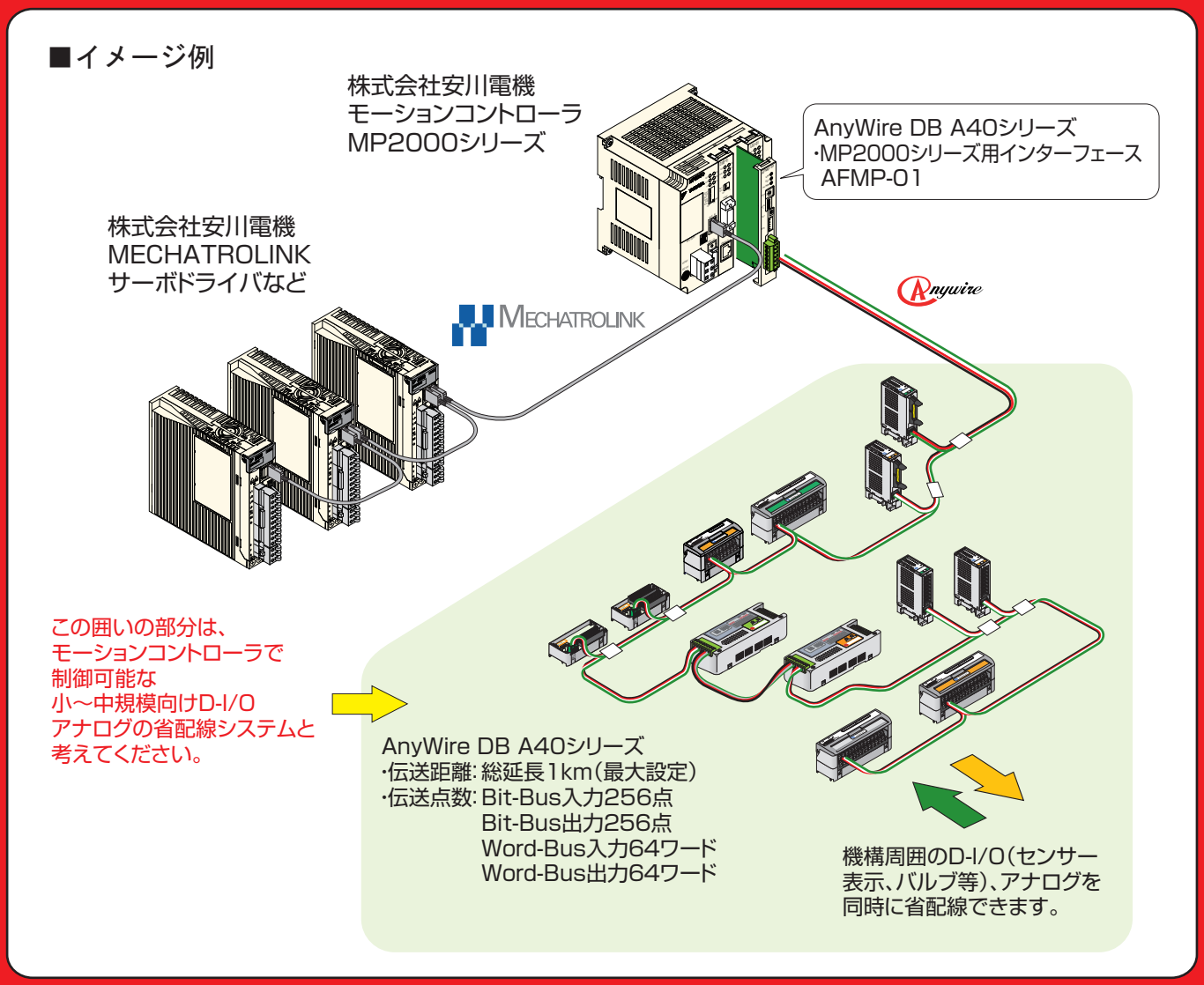

MECHATROLINK Ⅱ（モーションコントロール）＋ AnyWire DB A40 series（D-I/O,Analog）

Anywire/エニイワイヤ製品のご用命は・・・

株式会社エニイワイヤ　http://www.anywire.jp　info@anywire.jp

□本　社　TEL 075-956-1611　FAX 075-956-1613　〒617-8550 京都府長岡京市馬場図所1
□西日本営業所　TEL 075-956-4911　FAX 075-956-1613　〒617-8550 京都府長岡京市馬場図所1
□東日本営業所　TEL 03-5209-5711　FAX 03-5209-5713　〒101-0035 東京都千代田区鍛冶町1-9-4 KYYビル9F
□中部営業所　TEL 052-723-4611　FAX 052-723-4683　〒461-0048 愛知県名古屋市東区矢田南5-1-14
□九州営業所　TEL 092-724-3711　FAX 092-724-3713　〒810-0001 福岡県福岡市中央区天神1-15-2 第6明星ビル7F
□テクニカルサポートダイヤル　TEL 075-952-8077　(9:00~17:00土日祝、当社休日を除く)

2021 copyright Anywire corporation in Japan.

モーションコントローラ 4段活用

3段活用(三菱電機株式会社シーケンサとの融合)

モーションコントローラと CC-Link による MELSECシーケンサの融合
新規、リビルドを問わず、制御系の効果的なコラボレーションが可能

■イメージ例

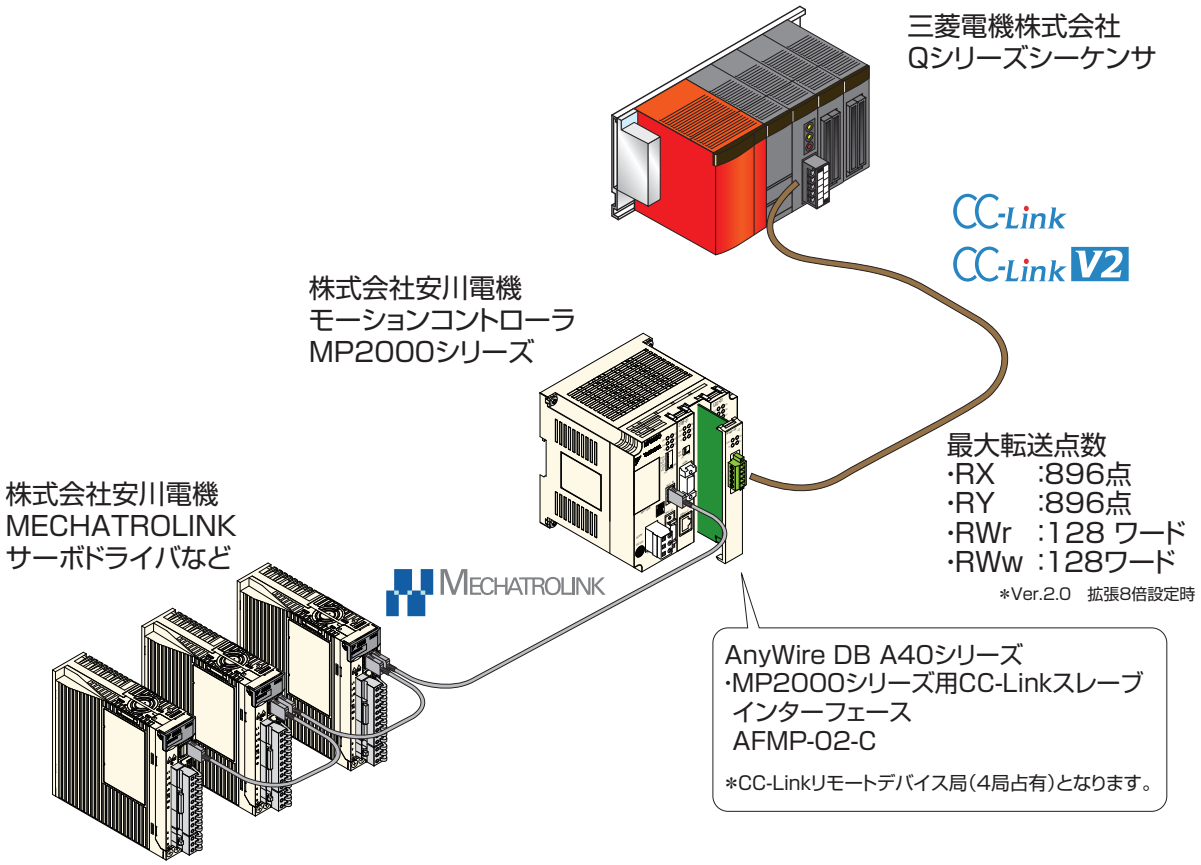

MECHATROLINK Ⅱ(モーションコントロール)+ AnyWire インターフェース

Anywire/エニイワイヤ製品のご用命は・・・

株式会社エニイワイヤ

http://www.anywire.jp info@anywire.jp

□本社 TEL 075-956-1611 FAX 075-956-1613 〒617-8550 京都府長岡京市馬場図所1
□西日本営業所 TEL 075-956-4911 FAX 075-956-1613 〒617-8550 京都府長岡京市馬場図所1
□東日本営業所 TEL 03-5209-5711 FAX 03-5209-5713 〒101-0035 東京都千代田区鍛冶町1-9-4 KYYビル9F
□中部営業所 TEL 052-723-4611 FAX 052-723-4683 〒461-0048 愛知県名古屋市東区矢田南5-1-14
□九州営業所 TEL 092-724-3711 FAX 092-724-3713 〒810-0001 福岡県福岡市中央区天神1-15-2 第6明星ビル7F
□テクニカルサポートダイヤル TEL 075-952-8077 (9:00~17:00土日祝、当社休日を除く)

2021 copyright Anywire corporation in Japan.

モーションコントローラ 4段活用

4段活用（小～中規模マシンの新設、システム統合に最適）

モーションコントローラと三菱電機株式会社シーケンサが CC-Link により融合
さらに、AnyWire 省配線機能も活用できるマルチバージョン

■イメージ例

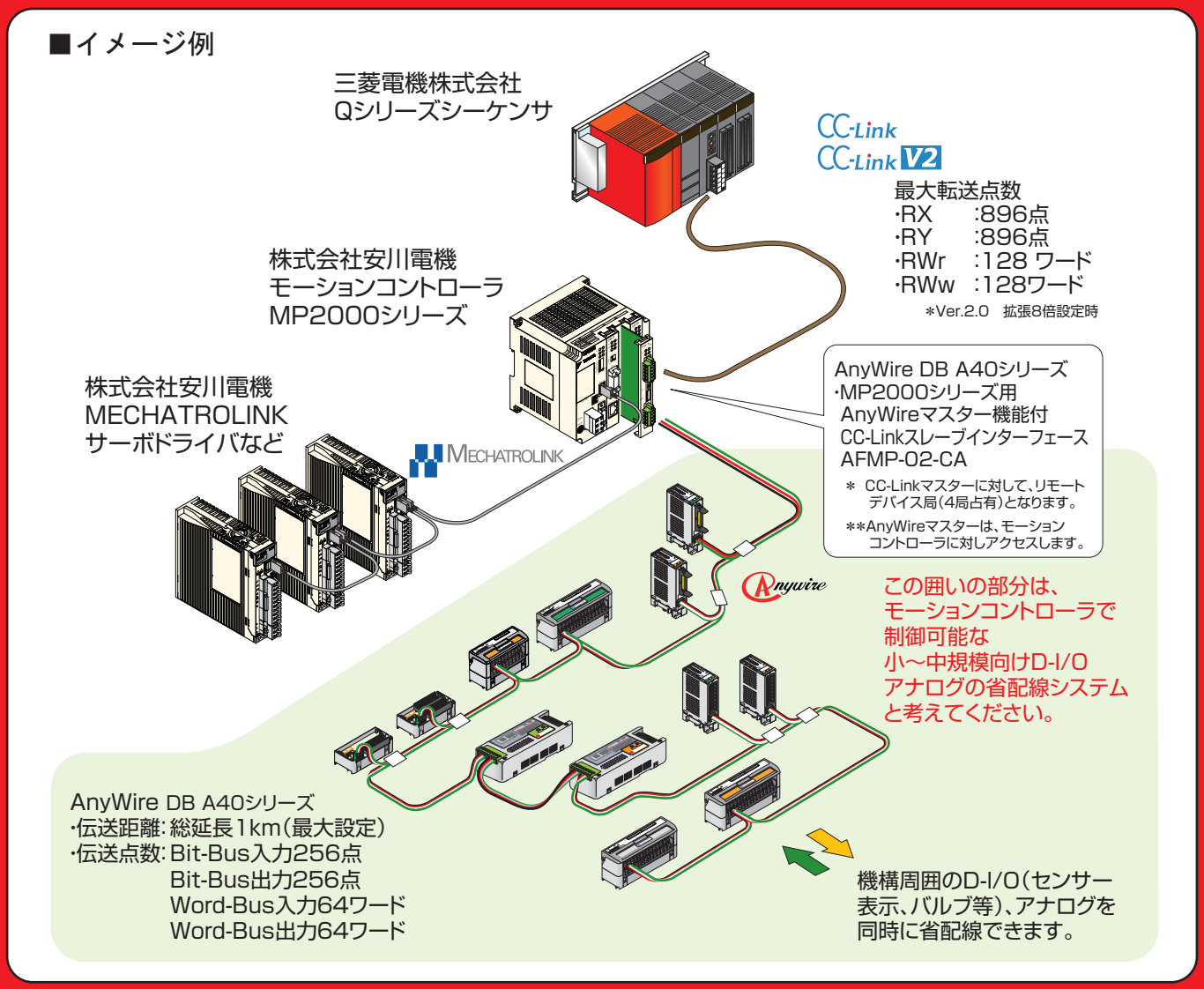

MECHATROLINK Ⅱ（モーションコントロール）
＋ AnyWire インターフェース（CC-Link スレーブ +DB A40 series（D-I/O,Analog））

Anywire/エニイワイヤ製品のご用命は・・・

株式会社エニイワイヤ

http://www.anywire.jp info@anywire.jp

□本社	TEL 075-956-1611	FAX 075-956-1613	〒617-8550	京都府長岡京市馬場図所1
□西日本営業所	TEL 075-956-4911	FAX 075-956-1613	〒617-8550	京都府長岡京市馬場図所1
□東日本営業所	TEL 03-5209-5711	FAX 03-5209-5713	〒101-0035	東京都千代田区鍛冶町1-9-4 KYYビル9F
□中部営業所	TEL 052-723-4611	FAX 052-723-4683	〒461-0048	愛知県名古屋市東区矢田南5-1-14
□九州営業所	TEL 092-724-3711	FAX 092-724-3713	〒810-0001	福岡県福岡市中央区天神1-15-2 第6明星ビル7F

□テクニカルサポートダイヤル TEL 075-952-8077 （9:00～17:00土日祝、当社休日を除く）

2021 copyright Anywire corporation in Japan.

ロボット内の限られた配線...
AnyWire が有効に活用します。

**ロボット内蔵の
ケーブルでは、
ハンド部の制御を
思い通りに
できない・・・**

DigitalLinkSensor AnyWireASLINK

AnyWire OpenTerminal series が配線の悩みを解消します。

従来配線の入口と出口に AnyWire 専用ユニットを置き、2 芯線で接続していただくと、配線 514 本分 (I/O 線＋電源線) の代わりをします。

- 最大 256 点までの入出力をカバーします。
- 配線スペースに余裕ができ、断線頻度が低減します。
- 汎用電線が使えます。

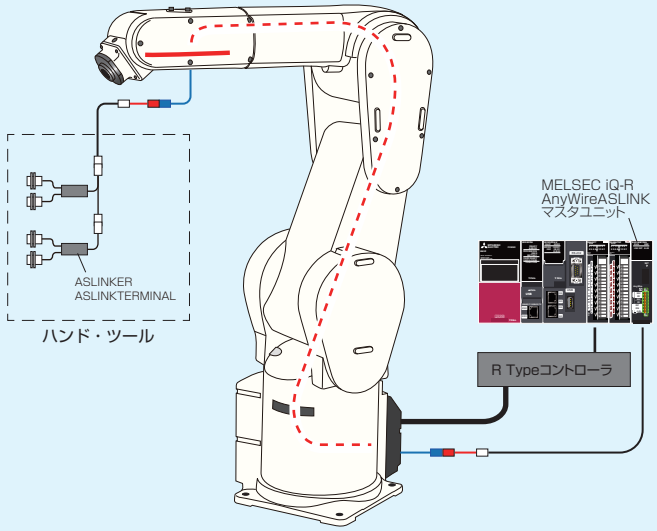

※ロボット機種毎の個別仕様となりますので、AnyWireASLINKの基本伝送仕様とは異なります。
ご使用時は、弊社営業にご確認ください。

Anywire/エニイワイヤ製品のご用命は・・・

株式会社エニイワイヤ

http://www.anywire.jp　info@anywire.jp

□本　社　TEL 075-956-1611　FAX 075-956-1613　〒617-8550 京都府長岡京市馬場図所1
□西日本営業所　TEL 075-956-4911　FAX 075-956-1613　〒617-8550 京都府長岡京市馬場図所1
□東日本営業所　TEL 03-5209-5711　FAX 03-5209-5713　〒101-0035 東京都千代田区鍛冶町1-9-4 KYYビル9F
□中部営業所　TEL 052-723-4611　FAX 052-723-4683　〒461-0048 愛知県名古屋市東区矢田南5-1-14
□九州営業所　TEL 092-724-3711　FAX 092-724-3713　〒810-0001 福岡県福岡市中央区天神1-15-2 第6明星ビル7F
□テクニカルサポートダイヤル　TEL 075-952-8077　(9:00~17:00土日祝、当社休日を除く)

2021 copyright Anywire corporation in Japan.

トロリー上に信号を送る…
AnyWire が使用できます。

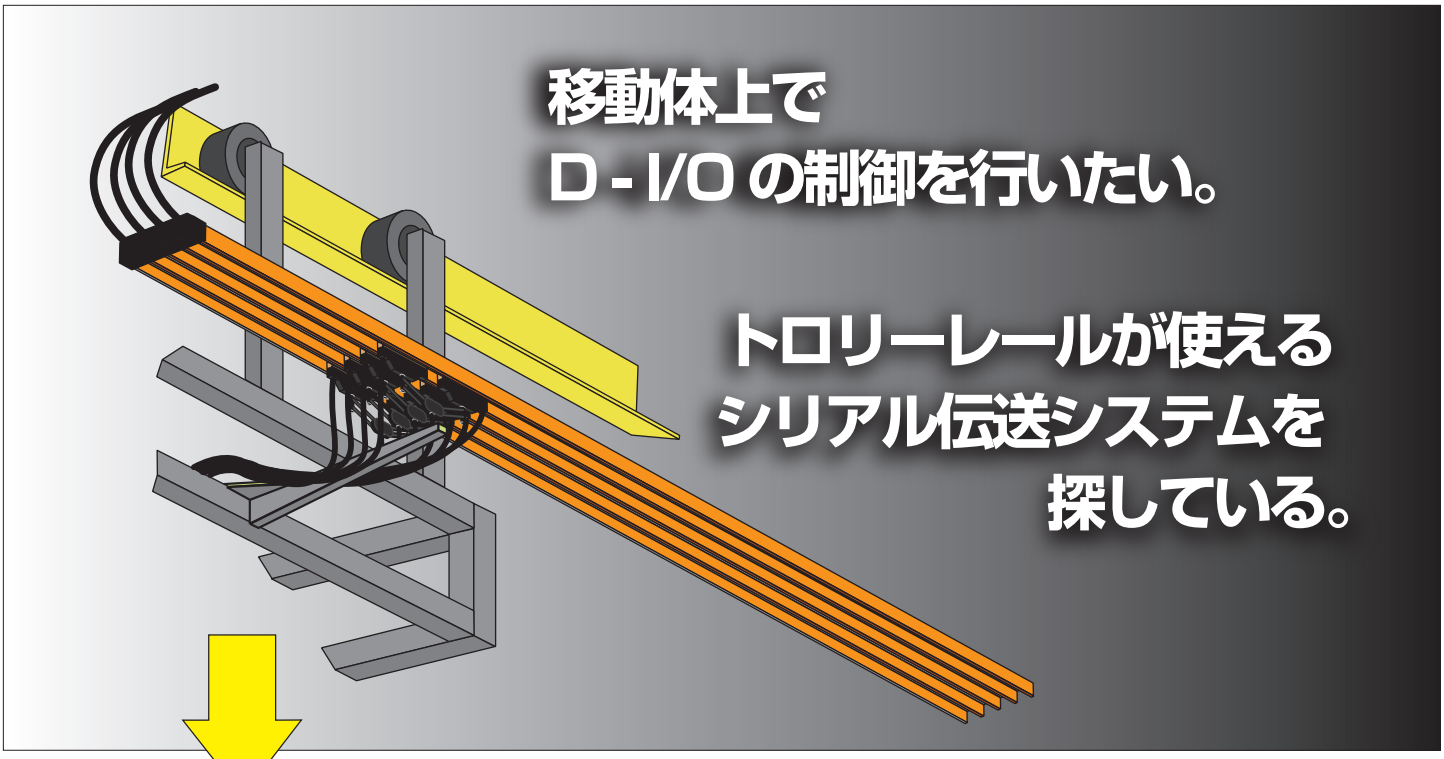

AnyWire DB A20 series

AnyWire DB A20 series が配線の悩みを解消します。

トロリーの地上側と移動体上に AnyWire バッファユニットを置いていただくと、トロリー 2 本のレールで移動体上へ入出力各 256 点を伝送できます。

- ■ バッファユニットを使用するには、他に AnyWire 伝送ユニットが必要です。
- ■ 汎用電線が使えます。

＊離線時のデータ保証をするものではありません。

AnyWire 伝送信号の電圧を昇圧するバッファユニットです。
トロリーレールを経由する部分に使用すると
信号伝送と同時に摺動面の酸化膜を破壊
します。

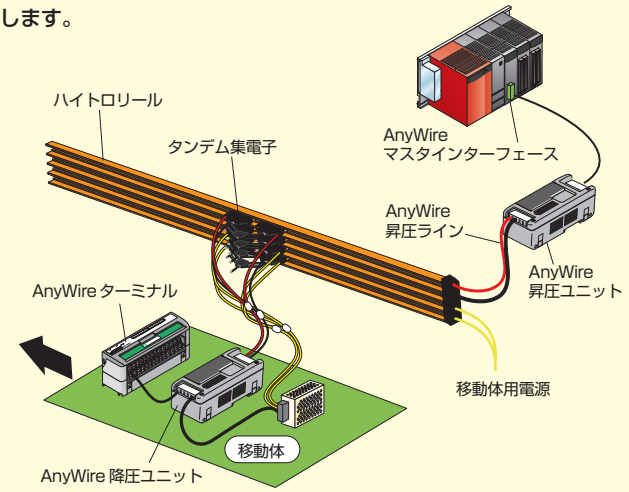

Anywire/エニイワイヤ製品のご用命は・・・

株式会社エニイワイヤ

http://www.anywire.jp　info@anywire.jp

□本　　社	TEL 075-956-1611	FAX 075-956-1613	〒617-8550	京都府長岡京市馬場図所 1
□西日本営業所	TEL 075-956-4911	FAX 075-956-1613	〒617-8550	京都府長岡京市馬場図所 1
□東日本営業所	TEL 03-5209-5711	FAX 03-5209-5713	〒101-0035	東京都千代田区鍛冶町1-9-4 KYYビル9F
□中部営業所	TEL 052-723-4611	FAX 052-723-4683	〒461-0048	愛知県名古屋市東区矢田南5-1-14
□九州営業所	TEL 092-724-3711	FAX 092-724-3713	〒810-0001	福岡県福岡市中央区天神1-15-2 第6明星ビル7F

□テクニカルサポートダイヤル　TEL 075-952-8077　(9:00~17:00土日祝、当社休日を除く)

2021 copyright Anywire corporation in Japan.

回転機構上に信号を送る…
AnyWire が使用できます。

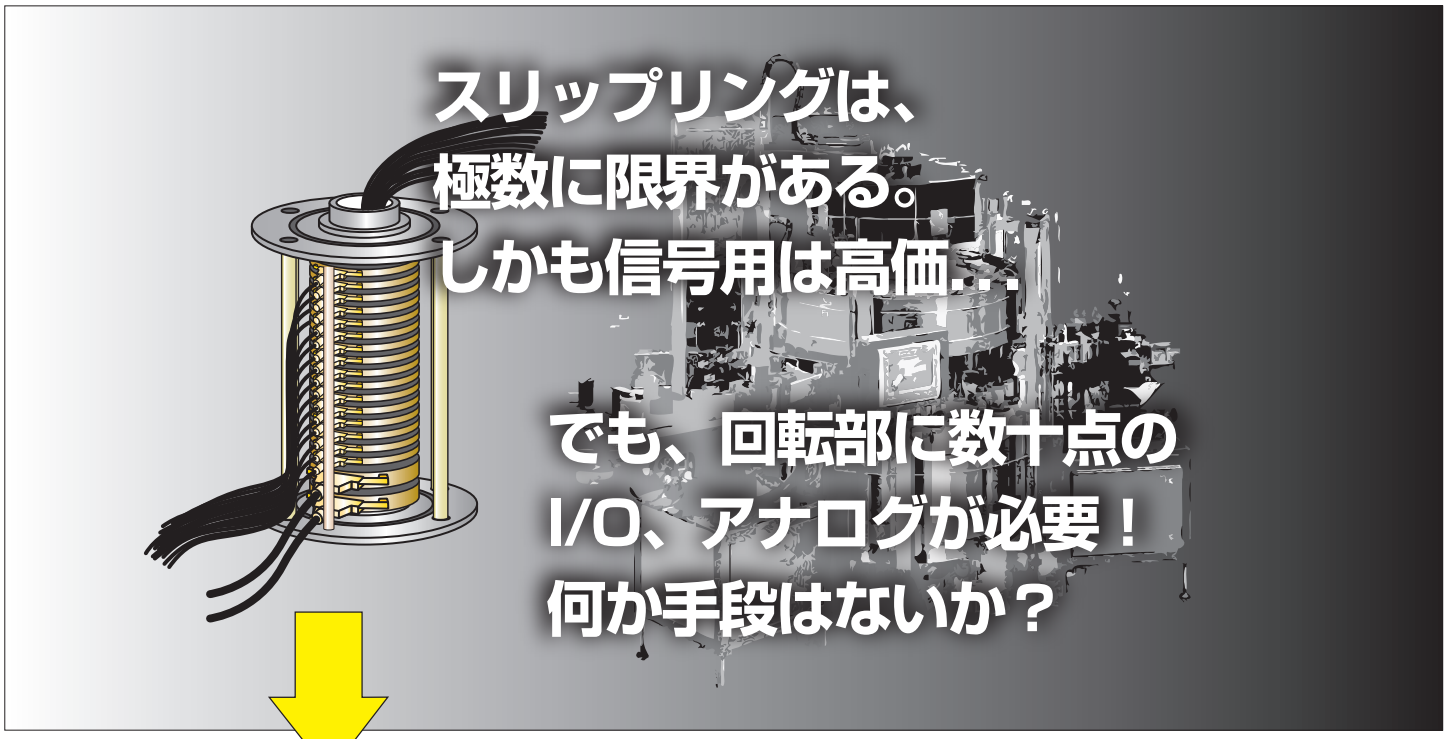

AnyWire DB A20 series

AnyWire DB A20 series が配線の悩みを解消します。

地上側と回転機構上に AnyWire ユニットを配置していただくと、スリップリング 2 極で入出力各 256 点を伝送できます。

■ 必ず通信・小電流信号用製品を選定してください。

■ 汎用電線が使えます。

＊離線時のデータ保証をするものではありません。

小電流信号用のスリップリングで、AnyWire の伝送信号用に 2 極（他 DC24V 必要）を用意すれば、入出力各 256 点の D-I/O が回転機構部で制御できます。

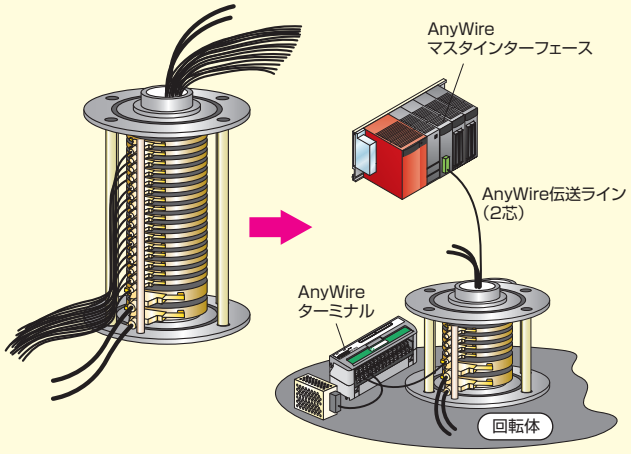

AnyWire 使用

Anywire/エニイワイヤ製品のご用命は・・・

株式会社エニイワイヤ　http://www.anywire.jp　info@anywire.jp

□本　社　TEL 075-956-1611　FAX 075-956-1613　〒617-8550 京都府長岡京市馬場図所 1
□西日本営業所　TEL 075-956-4911　FAX 075-956-1613　〒617-8550 京都府長岡京市馬場図所 1
□東日本営業所　TEL 03-5209-5711　FAX 03-5209-5713　〒101-0035 東京都千代田区鍛冶町1-9-4 KYYビル9F
□中部営業所　TEL 052-723-4611　FAX 052-723-4683　〒461-0048 愛知県名古屋市東区矢田南5-1-14
□九州営業所　TEL 092-724-3711　FAX 092-724-3713　〒810-0001 福岡県福岡市中央区天神1-15-2 第6明星ビル7F
□テクニカルサポートダイヤル　TEL 075-952-8077　(9:00~17:00土日祝、当社休日を除く)

2021 copyright Anywire corporation in Japan.

ケーブルベアの断面…
AnyWire で小さくしませんか？

X-Y ステージ上に分散するセンサや
小型電磁弁の配線、エアーチューブ
などで、ケーブルベア内は
ぎっしり塞がっています。

稼動スペース
断線
メンテナンス

面倒！

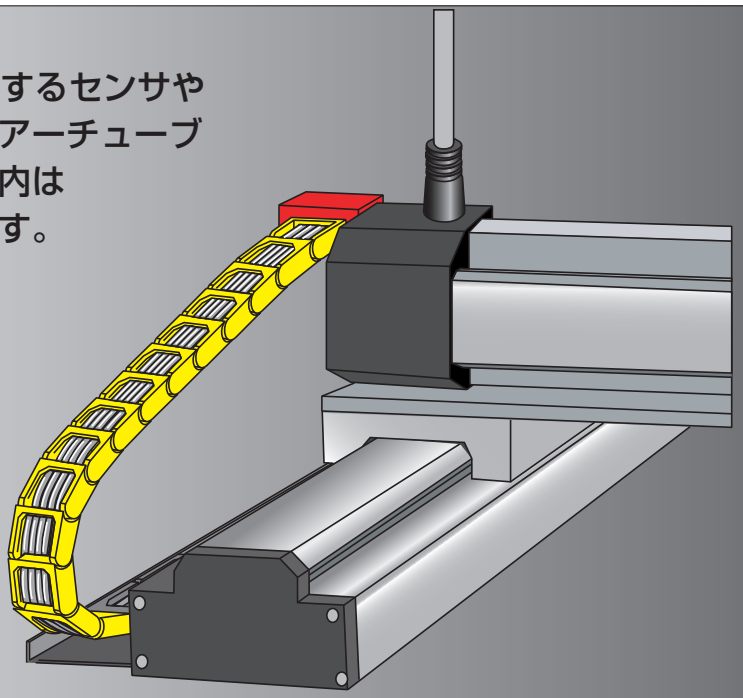

DigitalLinkSensor
AnyWireASLINK

I/O点数増加によるケーブルベアの肥大化と
ケーブル断線による不具合は、
AnyWireASLINKで解決！

- 最大 256 点までの入出力をカバーします。
- 配線スペースに余裕ができ、ケーブルベア断面のサイズダウン、断線頻度の低減が図れます。
- 小型ターミナルで実装機器のコンパクト化が可能。
- 汎用電線が使えます。

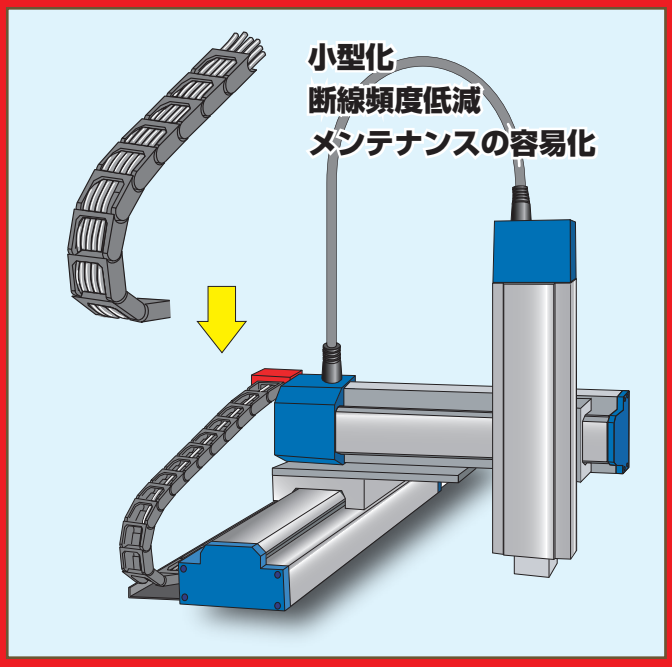

Anywire/エニイワイヤ製品のご用命は・・・

株式会社エニイワイヤ

http://www.anywire.jp　info@anywire.jp

□本　　社　TEL 075-956-1611　FAX 075-956-1613　〒617-8550 京都府長岡京市馬場図所1
□西日本営業所　TEL 075-956-4911　FAX 075-956-1613　〒617-8550 京都府長岡京市馬場図所1
□東日本営業所　TEL 03-5209-5711　FAX 03-5209-5713　〒101-0035 東京都千代田区鍛冶町1-9-4 KYYビル9F
□中部営業所　TEL 052-723-4611　FAX 052-723-4683　〒461-0048 愛知県名古屋市東区矢田南5-1-14
□九州営業所　TEL 092-724-3711　FAX 092-724-3713　〒810-0001 福岡県福岡市中央区天神1-15-2 第6明星ビル7F
□テクニカルサポートダイヤル　TEL 075-952-8077　(9:00~17:00土日祝、当社休日を除く)

2021 copyright Anywire corporation in Japan.