AnyWire System Products Guide（製品説明書）

AnyWire DB A20シリーズ ポカよけターミナル

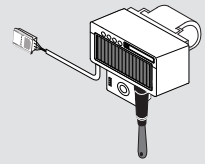

A227XB-KB08M□-P

交換式レバー入力　取り出し表示灯（RGB）　ブザー　伝送ライン・ケーブル出し

このAnyWire System Products Guideは個別製品について記載しています。内容をお読みの上ご理解ください。

【安全上のご注意】

安全にお使いいただくため、次のような記号と表示で注意事項を示していますので必ず守ってください。

⚠警告　この表示は、取り扱いを誤った場合、死亡または重傷を負う可能性が想定される内容です。

⚠注意　この表示は、取り扱いを誤った場合、傷害を負う可能性、および物的損害のみの発生が想定される内容です。

⚠警告

○システム安全性の考慮
本システムは、一般産業用であり安全確保を目的とする機器や事故防止システムなど、より高い安全性が要求される用途に対して適切な機能を持つものではありません。
○設置や交換作業の前には必ずシステムの電源を切ってください。

⚠注意

○システム電源
DC24V安定化電源を使ってください。安定電源でない電源の使用はシステムの誤作動の原因となります。
○高圧線、動力線との分離
AnyWire DB A20シリーズは高いノイズマージンを有していますが、伝送ラインや入出力ケーブルと高圧線や動力線とは離してください。
○コネクタ接続、端子接続
・コネクタ、接続ケーブルに負荷が掛かったり外れたりしないよう、ケーブル長さ、ケーブル固定方法などに配慮してください。
・コネクタ内部、また端子台には金属くずなどが混入しないよう注意してください。
・金属くずによる短絡、誤配線は機器に損傷を与えます。
○機器に外部からのストレスが加わる様な設置は避けてください。故障の原因となります。
○伝送ラインが動作している時に、伝送ラインとスレーブユニットの接続を切断したり再接続したりしないでください。誤作動の原因となります。
○AnyWire DB A20シリーズは下記事項に定められた仕様や条件の範囲内で使用してください。

【特　長】

・AnyWire DB A20シリーズに対応しています。
・交換式レバースイッチ、押しボタン、下方反射式スイッチ（入力）
　取り出し指示の表示、ブザー音（出力）
　機能があります。
・RGBが選択できる取り出し指示の表示（出力）機能があります。
・φ28パイプにレイアウトできます。
・4芯フラットケーブルで伝送と電源供給が可能です。
・伝送ライン接続部は、リンクコネクタを装着したケーブル
　になっていますので、すぐ結線ができます。
・総延長伝送距離は最大200m、接続台数は最大128台となって
　います。（必ず一括電源供給で動作させてください）

【型　式】

ビット動作

A227XB-KB08M-P	4点入力	レバースイッチ(1点)(3点：予備)
	4点出力	取り出し表示灯（RGB）、ブザー
A227XB-KB08MN-P	4点入力	押しボタンスイッチ(1点)(3点：予備)
	4点出力	取り出し表示灯（RGB）、ブザー
A227XB-KB08ML-P	4点入力	下方反射スイッチ(1点)(3点：予備)
	4点出力	取り出し表示灯（RGB）、ブザー

【保証について】

■保証期間
納入品の保証期間は、ご注文主のご指定場所に納入後1箇年とします。
■保証範囲
上記保証期間中に、本取扱説明書にしたがった製品仕様範囲内の正常な使用状態で故障が生じた場合は、その機器の故障部分の交換または修理を無償で行ないます。
ただし、つぎに該当する場合は、この保証範囲から除外させていただきます。
(1)需要者側の不適当な取り扱い、ならびに使用による場合。
(2)故障の原因が納入品以外の事由による場合。
(3)納入者以外の改造、または修理による場合。
(4)その他、天災、災害などで、納入者側の責にあらざる場合。
ここでいう保証は納入品単体の保証を意味するもので、納入品の故障により誘発される損害はご容赦いただきます。
■有償修理
保証期間後の調査、修理はすべて有償となります。
また保証期間中においても、上記保証範囲外の理由による故障修理、故障原因調査は有償にてお受けいたします。
■製品仕様およびマニュアル記載事項の変更
本書に記載している内容は、お断りなしに変更させていただく場合があります。

【各部の名称】

■A227XB-KB08M-P

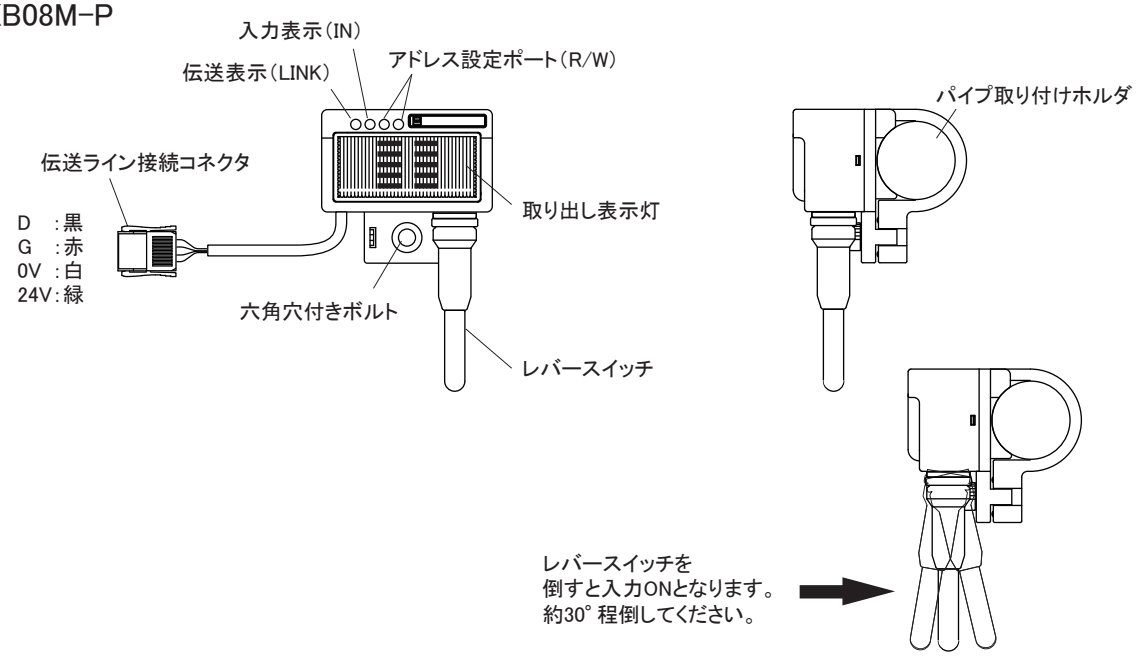

■A227XB-KB08MN-P

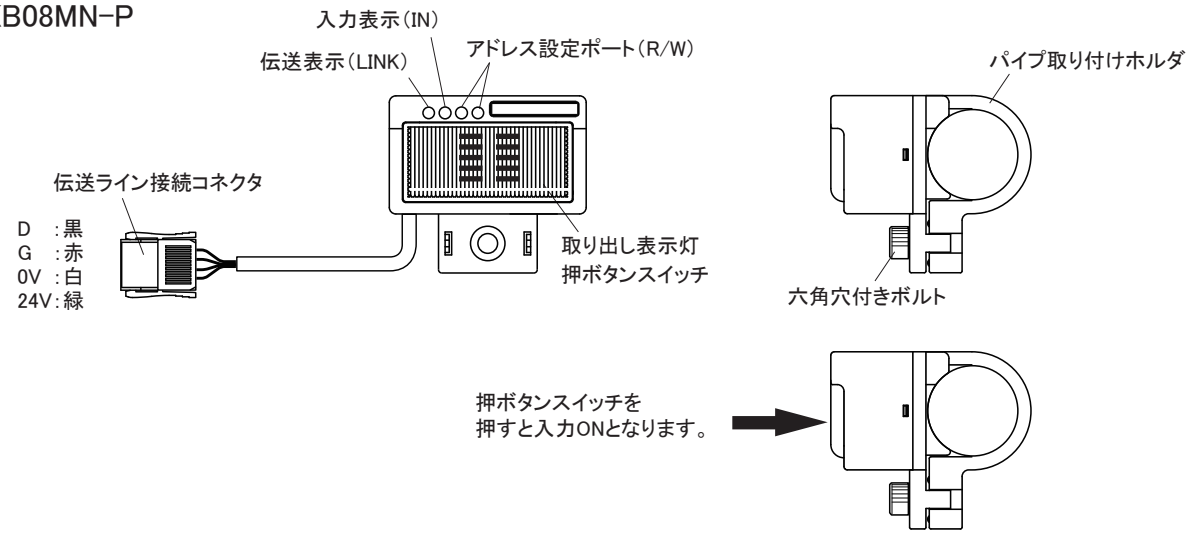

■A227XB-KB08ML-P

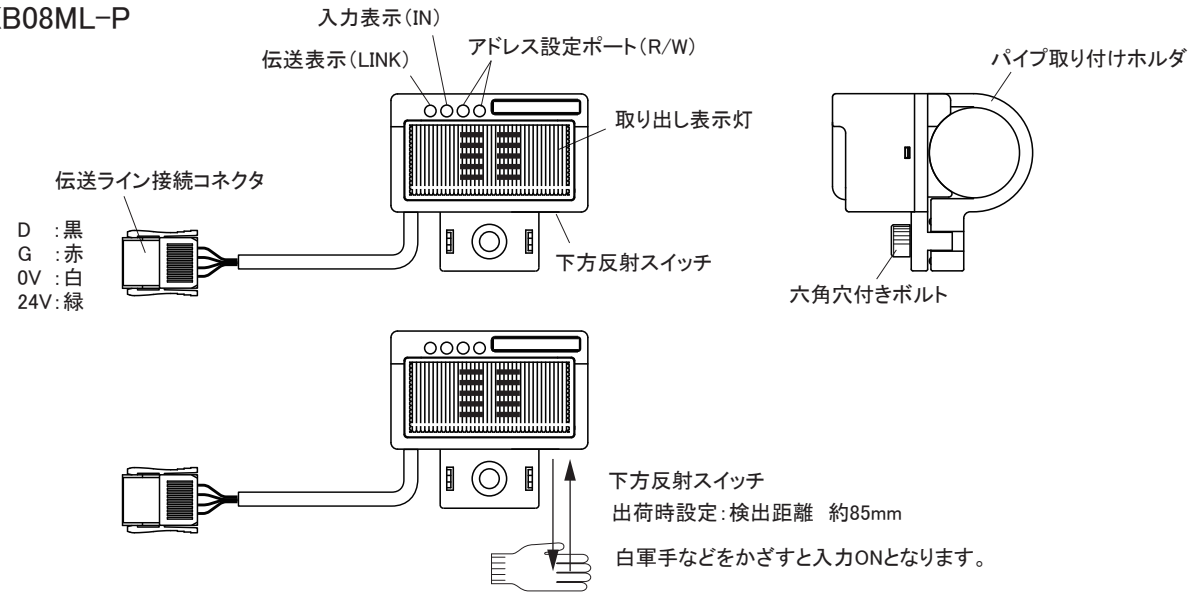

【モニタ表示】

・本機にはモニタ機能があります。
・動作表示灯は右表のように
システム状態の表示を行ないます。
・正常表示以外の場合は直ちに電源を切り、その原因を取り除いてから、安全を確認の上、再投入してください。

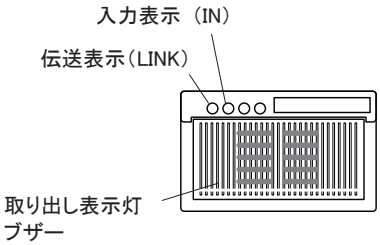

表示LED	表示状態	モニタ内容
伝送表示（LINK）（緑）	点滅	伝送信号受信
	消灯	伝送ライン異常 電源断 伝送速度設定不一致
取り出し表示灯＋ブザー（設定色）	点灯	表示指示
	消灯	表示指示なし
レバースイッチ 押しボタンスイッチ 下方反射スイッチ 入力表示（IN）（橙）	点灯	確認入力ON
	消灯	確認入力OFF

・伝送異常検出時のデータ状態

AnyWireマスタの入力データ　：異常発生直前のデータ状態に係わらずOFFとなります。
また、異常状態中にA227XB-KB08M□-P入力をONしても、マスタ側入力データはOFFのままとなります。

A227XB-KB08M□-Pの出力データ　：異常発生直前のデータ状態に係わらずOFFします。

【アドレス設定】

アドレス番号はコントローラの入出力メモリマップとの対応をとるためのものです。
設定されたアドレス番号(N)は、それぞれ「取り出し表示灯（出力）」「レバースイッチ（入力）」のアドレスとして対応し、以降各4点を占有します。

■割付

	N＋3	N＋2	N＋1	N
IN	空き	空き	空き	レバー、押しボタン 下方反射スイッチ
OUT	ブザー	表示灯（青）	表示灯（緑）	表示灯（赤）

このユニットは、マスタ側の「アドレス自動認識」操作により「入力ユニット」として認識されます。

表示灯の色は、RGBの組み合わせで7種の発色が可能です。
ブザーは、該当出力がONの間連続音を発します。

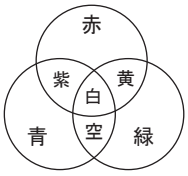

■合成色

■表示色、ブザーとデータの対応例（アドレス“0”に設定した場合）

〔アドレスに対する割り当て〕

OUT アドレス	3	2	1	0
	ブザー	青	緑	赤

〔表示色とデータ〕

表示色	データ			
赤	0又は1	0	0	1
緑	0又は1	0	1	0
黄	0又は1	0	1	1
青	0又は1	1	0	0
紫	0又は1	1	0	1
空	0又は1	1	1	0
白	0又は1	1	1	1
緑	0又は1	0	1	0

ブザー：0→止め、1→鳴る

1.電源を供給します。

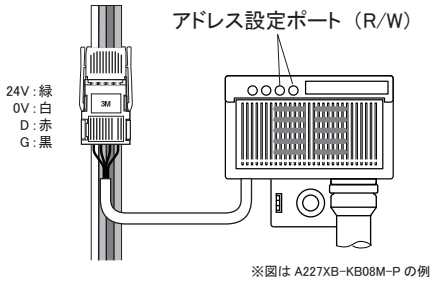

※図は A227XB-KB08M-P の例

2.設定用ポートに向け赤外線で書き込み(読み込み)します。
「R/W」表記部に窓が2個ありますが、ARW-□をその窓2つに向けて書き込み(読み込み)してください。

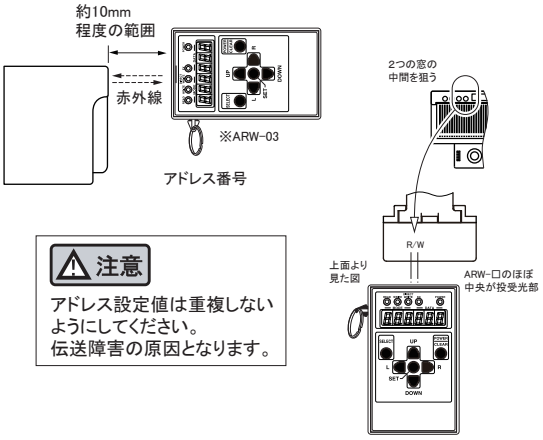

⚠注意
アドレス設定値は重複しないようにしてください。
伝送障害の原因となります。

＊速度設定はありません。
＊自ターミナルの占有点数を含め最大伝送点数を超えない様なアドレス設定と接続台数で使用してください。

A227XB-KB08M□-Pでは、アドレス設定を専用ライタ(ARW-03)によって行います。

DC24V,0Vを供給し、ARW-03から赤外線で設定値を書き込みます。
（読み出しも可能です）

ARW-03の操作方法については各製品説明書をご覧ください。

⚠注意
書き込み完了と同時に、書き込まれたアドレス等が有効となります。
必ず出力をOFFし、安全を確保した状態で行ってください。

【下方反射スイッチの感度設定】

下方反射スイッチの場合、設置環境の影響により不要な反射を検知してしまう可能性があります。
この場合は、感度設定を行ってください。

・アドレスライタ（ARW-03）：機器パラメータ4

変数	感度
0000	約45mm
0001	↓
0002	↓
0003	約85mm
0004	↓
0005	↓
0006	↓
0007	約140mm

出荷時：0003

【接続について】

■ポカよけターミナルの配線

○伝送ラインへの配線は、ターミナル背面に出ているコネクタ付ケーブルにて行います。
○伝送ライン幹線には、専用フラットケーブルをご使用になると便利です。

専用フラットケーブル
型式：FK4-125-100（線径1.25mm^2 / 4芯、100m巻）
適応リンクコネクタ：LP4-WR-10P

型式：FK4-075-100（線径0.75mm^2 / 4芯、100m巻）
適応リンクコネクタ：LP4-WH-10P

■配線色とリンクコネクタピン番号対応例

FK4-125-100	LP4-WR-10P
黒（G）	1
赤（D）	2
白（0V）	3
茶（24V）	4

FK4-075-100	LP4-WH-10P
黒（G）	1
赤（D）	2
白（0V）	3
緑（24V）	4

○逆接続、短絡の無いように結線してください。
○リンクコネクタのカシメは、安定した作業品質が得られる専用工具の使用をお奨めします。（型式：LP-TOOL）

●結線例

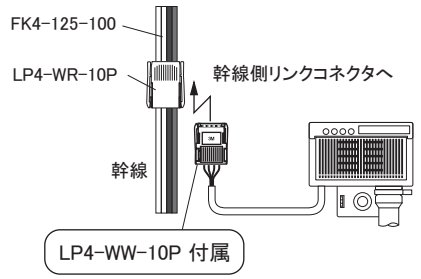

リンクコネクタは雌雄同体のコネクタです。
同ピン数のコネクタ同士を結合するだけで「接続」「分岐」が簡単にできます。

[給電構成例]

下図は、実体配線図ではありません。
実際の配線に付きましては、ピン配列等をご確認ください。

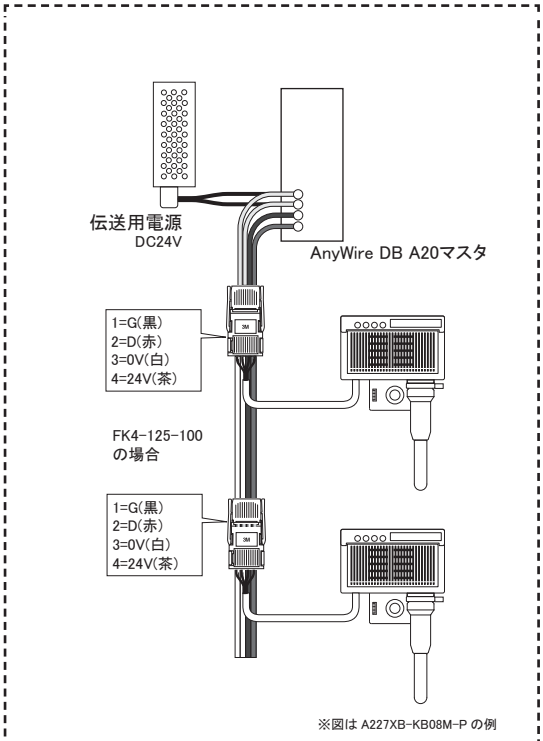

■A227XB-KB08M□-PへのDC24Vラインは、
必ずAnyWireマスタに供給する電源から供給してください。

⚠注意

接続時、ケーブルを引っ張らないでください。
また、ケーブルにストレスを掛けた状態で固定しないでください。
接触不良の原因となります。

リンクコネクタの圧接方向にご注意ください。
誤接続は、誤動作や故障の原因となります。

コネクタカバーのヒンジ部側が黒線となります。

リンクコネクタ圧接作業の詳細は、弊社別紙マニュアル
「フラットケーブルへのリンクコネクタ圧接方法」をご覧ください。
（お問い合わせは弊社営業まで）

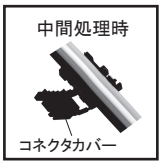

【設置場所について】

・振動や衝撃が直接本体に伝わらない場所
・保護構造ではないので、粉塵に直接晒されない場所
・金属屑、スパッタ等導体が直接本体にかからない場所
・結露しない場所
・腐食性ガス、可燃性ガス、硫黄を含む雰囲気のない場所
・高電圧、大電流のケーブルより離れた場所
・サーボ、インバータ等高周波ノイズを発生するケーブル
　コントローラより離れた場所

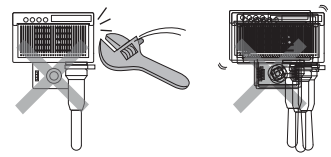

取り出し確認スイッチに過度の力、衝撃を与えないでください。破損する場合があります。
（0.49G以内）

常時振動がある場所には設置しないでください。

【パイプへの取り付け方法】

本体ヒンジ部に取付具Aのボスを掛けます。

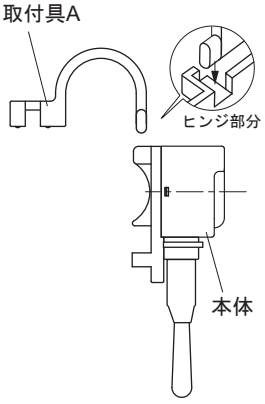

取付具Aをパイプに掛け、本体を引き寄せて合体させます。
本体爪が取付具Aの溝に挟まると、仮固定状態となります。

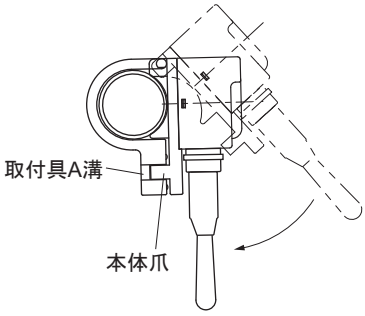

本体をスライドして位置を調整してください。

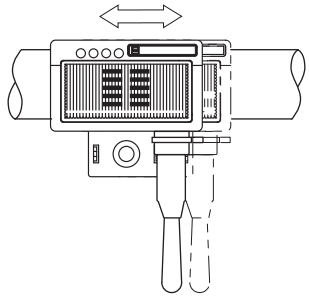

位置決定後、添付のボルトで本固定してください。

M6ボルト締め付けトルク：1.5〜2N･m

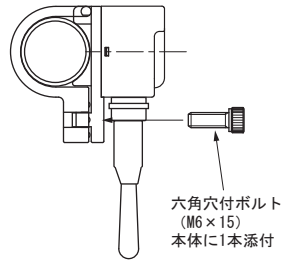

※図はA227XB-KB08M-Pの例

【レバー交換方法】

■ゴムレバーの取り外し

（1）ゴムレバー保持リングの黒印部分をB方向に押し、
ストッパ勘合を解除してリングを緩めます。

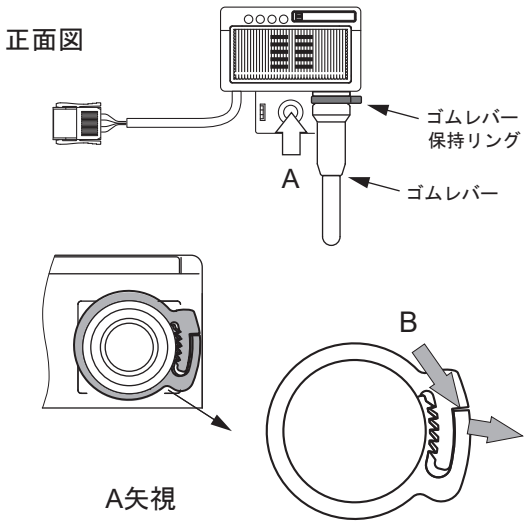

（2）①、②の順にゴムレバー固定具から
ゴムレバーを外します。

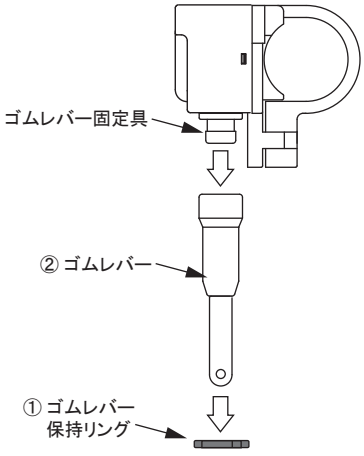

■ゴムレバーの取り付け

（1）ゴムレバー固定具へ新しいゴムレバーを根元までしっかり
押し込み、ゴムレバー保持リングをレバーに通します。
保持リングは新しい物を使用してください。

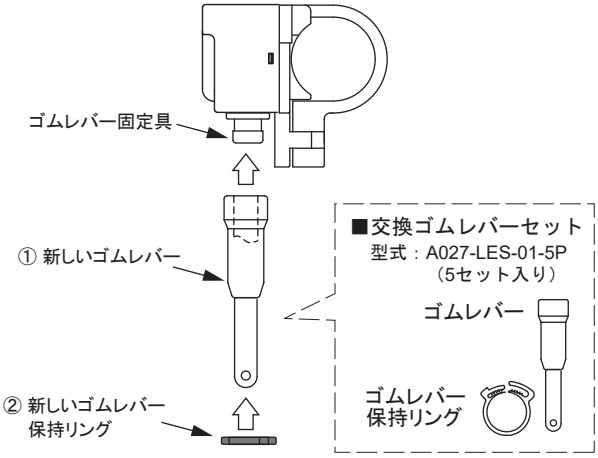

（2）ゴムレバー保持リングを正面図の（D）位置（ゴムレバー根元）に
装着します。
装着は、プライヤー等で黒印部分をC方向に押しストッパの爪を
DとEが当るまで嵌合させ（F参照）、ゴムレバー根元の外周を絞めます。
締め込み後、レバーを引っ張り固定されている事を確認してください。

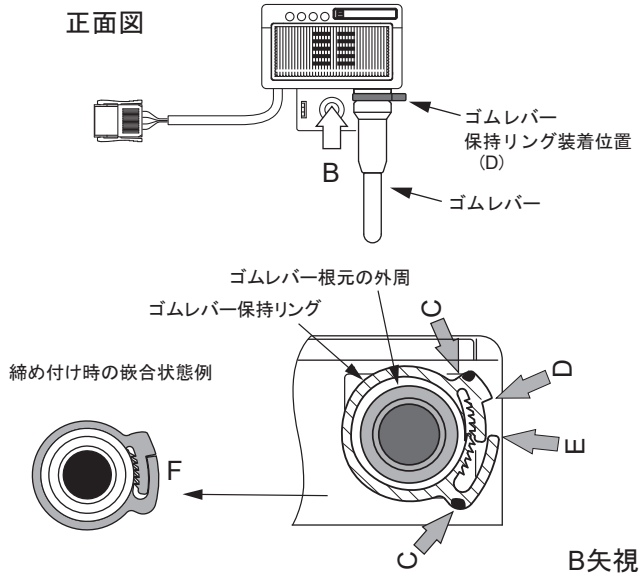

【仕　様】

■一般仕様

使用電源電圧	DC24V +15%～−10%（DC21.6～27.6V）リップル0.5Vp-p以下
使用周囲温度	0～+55℃
使用周囲湿度	10～90%RH　結露なきこと
保存温度	−25～+75℃
雰囲気	腐食性ガスがないこと
使用標高※1	0～2000m （標高0mでの大気圧以上に加圧した環境下で保存、使用不可）
汚染度※2	2以下

※1　AnyWire DB A20 機器を標高 0m の大気圧以上に加圧した環境で使用、
　　または保存しないでください。 誤動作の原因となります。
※2　その機器が使用される環境における、 導電性物質の発生度合を示す指標です。
　　汚染度 2 は、 非導電性の汚染しか発生しません。
　　ただし、 偶発的な凝結によって一時的な導電が起こりうる環境です。

■伝送仕様

伝送方式	全二重トータルフレーム・サイクリック方式
同期方式	フレーム/ビット同期方式
伝送手順	AnyWire DB A20 プロトコル
伝送クロック	マスタ側：31.3kHz（200m）設定で使用のこと
接続形態	バス形式（マルチドロップ、T分岐、ツリー方式）
接続点数	最大1024点（IN：512点、OUT：512点）
接続台数	最大128台

■個別仕様

占有点数	A227XB-KB08M□-P：入力1点、出力4点	
質　　量	A227XB-KB08M-P A227XB-KB08MN-P A227XB-KB08ML-P	72g 65g 65g

■共通仕様

消費電流	待機時：5.2mA 動作時：12mA

【外形寸法図】

単位：mm

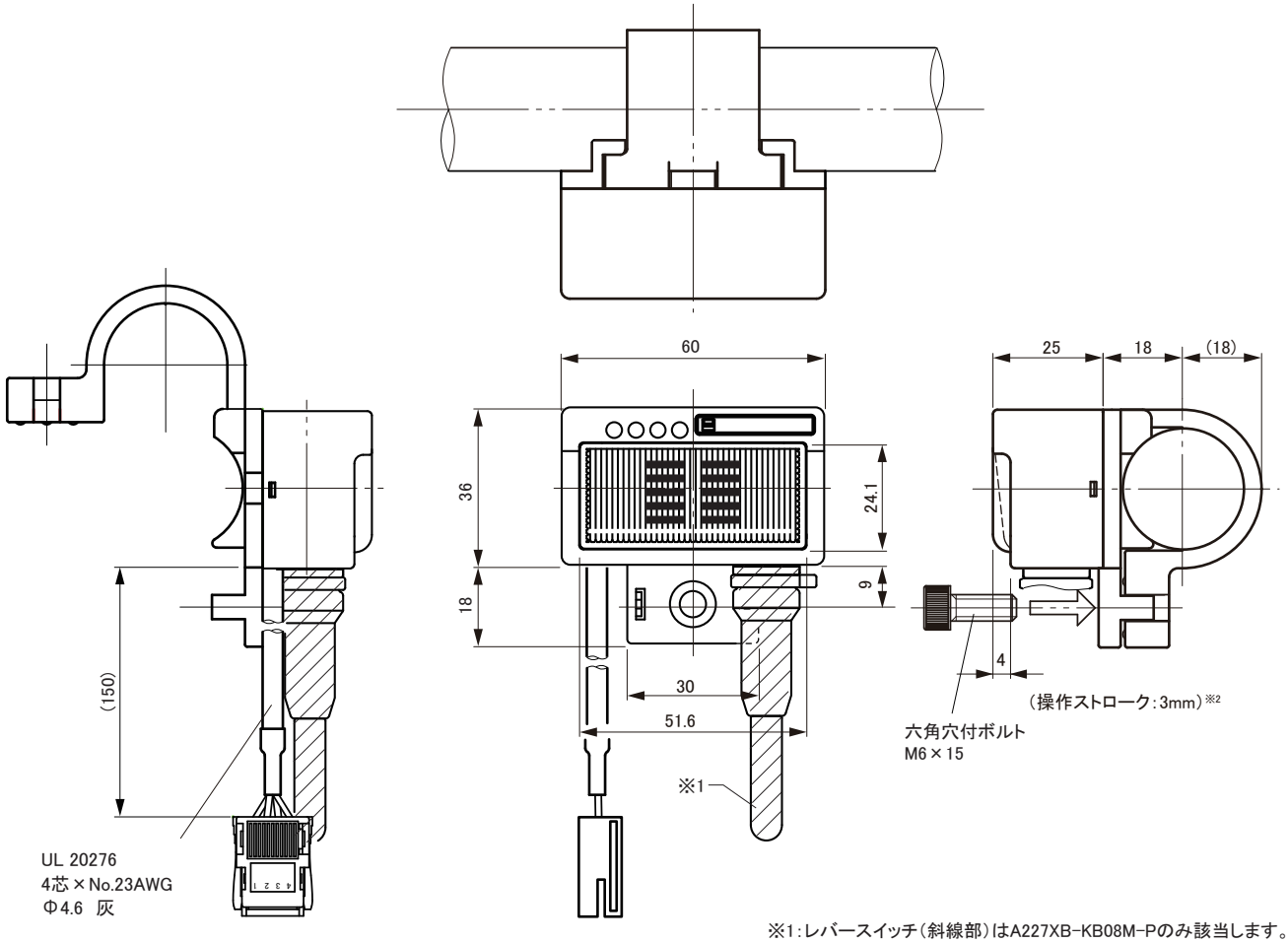

※1：レバースイッチ（斜線部）はA227XB-KB08M-Pのみ該当します。
※2：操作ストロークはA227XB-KB08MN-Pのみ該当します。

【中国版RoHS指令】

电子信息产品上所示标记是依据SJ/T11364-2006规定,按照电子信息产品污染控制标识要求制定。
本产品的环保使用期限为10年。如果遵守产品说明书中的操作条件使用电子信息产品,不会发生因产品中的有害物质泄漏或突发异变而引发严重的环境污染,人身事故,或损坏财产等情况。

的产品中有害物质的名称及含量

部件名称	有害物质					
	铅 (Pb)	汞 (Hg)	镉 (Cd)	六价铬 [Cr(VI)]	多溴联苯 (PBB)	多溴二苯醚 (PBDE)
安装基板	×	○	○	○	○	○
框架	○	○	○	○	○	○

本表格依据SJ/T11364的规定编制。

○:表示该有害物质在该部件所有均质材料中的含量均在GB/T26572规定的限量要求以下。

×:表示该有害物质至少在该部件的某一均质材料中的含量超出GB/T26572规定的限量要求。

基于中国标准法的参考规格:GB/T15969.2

【連絡先】

Anywire 株式会社エニイワイヤ

本　社　:〒617-8550　京都府長岡京市馬場図所 1
TEL: 075-956-1611(代) / FAX: 075-956-1613

営業所　:西日本営業所、 東日本営業所、 中部営業所、 九州営業所

http://www.anywire.jp/

お問い合わせ窓口:

■ テクニカル サポートダイヤル
受付時間　9:00～17:00(土日祝、当社休日を除く)
075-952-8077

■ メールでのお問い合わせ　info@anywire.jp

Printed in Japan 2013,2017,2018,2021　UMA-09050AF